# CAPOCORDA A PRESSIONE AL-CU, DIN 46329, 240 MM², M16

## Numero articolo: 183237

Capocorda a compressione AL-CU, 240 mm-M16. Materiale E-Al e E-Cu secondo EN 13600. Riempito con grasso di contatto, con tappo. Dimensioni del tubo secondo DIN 46329, con marcatura a pressione. Per connessioni antistrappo di cavi in Al secondo DIN 48201-5 e funi in Al secondo DIN EN 50182.

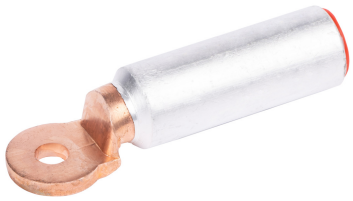

Lunghezza (mm) 133 mm
Larghezza (mm) 36 mm
Altezza (mm) 35 mm
Peso (kg) 0,215 kg

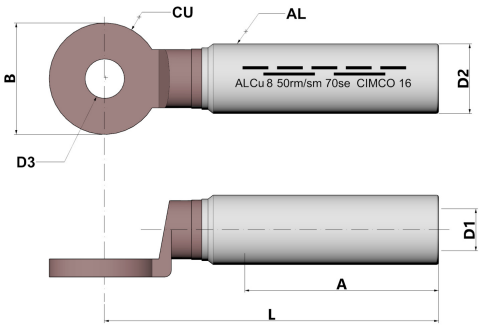


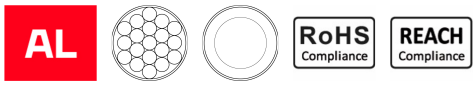


| Attributo | Valore |
|---|---|
| Isolato | No |
| materiale | Aluminium/Kupfer |
| Colore | grau |
| Dimensioni filettatura di collegamento (metriche) | 16 |
| Numero di fori di fissaggio | 1 |
| Numero di codice | 32 |
| Versione con flangia stretta | No |
| Conforme alla norma DIN | Sì |
| forma trasversale | rund |
| Sezione nominale alluminio, RM/SM | 240 mm² - 240 mm² |
| Sezione nominale alluminio, SE | 300 mm² - 300 mm² |
| Adatto per corde Al/St | Sì |
| Tenuta longitudinale | Sì |
| Pre-riempito di sigillante | No |
| Conforme a AS 4325.1 | No |

GTIN: 4021103091340

CIMCO Werkzeuge GmbH & Co. KG
Hohenhagener Straße 1 – 5
42855 Remscheid
Telefon +49 2191 3718-01
info@cimco.de • cimco.de

I dati tecnici sono valori empirici secondo lo stato attuale della produzione e sono soggetti alle consuete tolleranze, ma non rappresentano proprietà garantite. Ci riserviamo il diritto di apportare modifiche tecniche.