CAPOCORDA TUBOLARE PER CONDUTTORI A FILI SOTTILI, DIN 0295, 10 MM², M6

Numero articolo: 183256

Capicorda tubolari Cu. Versione per conduttori a trefoli sottili DIN 0295 e IEC 228. Dati tecnici - Materiale: Cu-ETP secondo DIN EN 13600 - Entrata cavo svasata "Easy Entry" - Superficie: elettrostagnata, altre superfici su richiesta - Ricotto alla durezza del rame F20. Esecuzione: Sezione: 10 mm²; Ø bullone: 6 mm; L: 12; Øi: 5,6; Øe: 8; C1: 6; C2: 7; a: 12,6; L: 32; Peso per 100 pezzi ~kg: 0,65; Confezioni per 100 pezzi.

Lunghezza (mm) 140 mm
Larghezza (mm) 70 mm
Altezza (mm) 70 mm
Peso (kg) 0,00653 kg

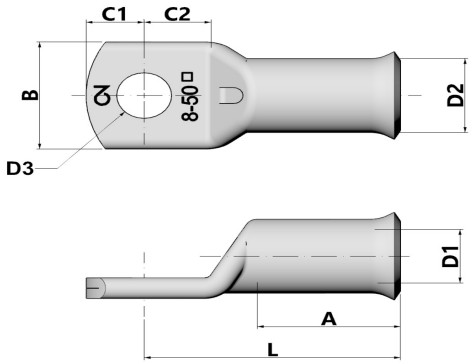

Attributo	Valore
Isolato	No
materiale	Kupfer
Protezione della superficie	verzinnt
sezione nominale	10 mm²
Dimensione AWG	8
Adatto per conduttori multifilari	No
Adatto per conduttori a filo sottile	Sì
Adatto per conduttori massicci	No
Dimensioni filettatura di collegamento (metriche)	6
angolo di collegamento	180 (horizontal)
Numero di fori di fissaggio	1
Versione con flangia stretta	No
Adatto per conduttori a filo sottile	Sì
Forma della flangia	Ringform
Con foro di visualizzazione	No

F RoHS Compliance REACH Compliance

GTIN: 4021103832561

CIMCO Werkzeuge GmbH & Co. KG
Hohenhagener Straße 1 – 5
42855 Remscheid
Telefon +49 2191 3718-01
info@cimco.de • cimco.de

I dati tecnici sono valori empirici secondo lo stato attuale della produzione e sono soggetti alle consuete tolleranze, ma non rappresentano proprietà garantite. Ci riserviamo il diritto di apportare modifiche tecniche.