# CAPOCORDA TUBOLARE PER CONDUTTORI A FILI SOTTILI, DIN 0295, 10 MM², M10

## Numero articolo: 183260

Capicorda tubolari Cu. Versione per conduttori a trefoli sottili DIN 0295 e IEC 228. Dati tecnici - Materiale: Cu-ETP secondo DIN EN 13600 - Entrata cavo svasata "Easy Entry" - Superficie: elettrostagnata, altre superfici su richiesta - Ricotto alla durezza del rame F20. Esecuzione: Sezione: 10 mm²; Ø bullone: 10 mm; L: 15; Øi: 5,6; Øe: 8; C1: 8; C2: 10; a: 12,6; L: 36; Peso per 100 pezzi ~kg: 0,67; Confezioni per 100 pezzi.

Lunghezza (mm) 140 mm
Larghezza (mm) 70 mm
Altezza (mm) 70 mm
Peso (kg) 0,00665 kg

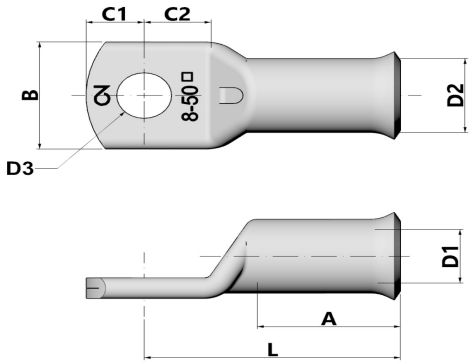


| Attributo | Valore |
|---|---|
| Isolato | No |
| materiale | Kupfer |
| Protezione della superficie | verzinnt |
| sezione nominale | 10 mm² |
| Dimensione AWG | 8 |
| Adatto per conduttori multifilari | No |
| Adatto per conduttori a filo sottile | Sì |
| Adatto per conduttori massicci | No |
| Dimensioni filettatura di collegamento (metriche) | 10 |
| angolo di collegamento | 180 (horizontal) |
| Numero di fori di fissaggio | 1 |
| Versione con flangia stretta | No |
| Adatto per conduttori a filo sottile | Sì |
| Forma della flangia | Ringform |
| Con foro di visualizzazione | No |

F RoHS Compliance REACH Compliance

GTIN: 4021103832608

CIMCO Werkzeuge GmbH & Co. KG
Hohenhagener Straße 1 – 5
42855 Remscheid
Telefon +49 2191 3718-01
info@cimco.de • cimco.de

I dati tecnici sono valori empirici secondo lo stato attuale della produzione e sono soggetti alle consuete tolleranze, ma non rappresentano proprietà garantite. Ci riserviamo il diritto di apportare modifiche tecniche.