CAPOCORDA TUBOLARE PER CONDUTTORI A FILI SOTTILI, DIN 0295, 35 MM², M12

Numero articolo: 183292

Capicorda tubolari Cu. Versione per conduttori a trefoli sottili DIN 0295 e IEC 228. Dati tecnici - Materiale: Cu-ETP secondo DIN EN 13600 - Entrata cavo svasata "Easy Entry" - Superficie: elettro-stagno, altre superfici su richiesta - Ricotto alla durezza del rame F20. Esecuzione: Sezione: 35 mm²; Ø bullone: 12 mm; L: 19; Øi: 9,2; Øe: 12,5; C1: 10; C2: 14; a: 18,5; L: 51; Peso per 100 pezzi ~kg: 2,20; Confezioni per pezzo 1

Lunghezza (mm) 52 mm
Larghezza (mm) 19 mm
Altezza (mm) 14 mm
Peso (kg) 0,02198 kg

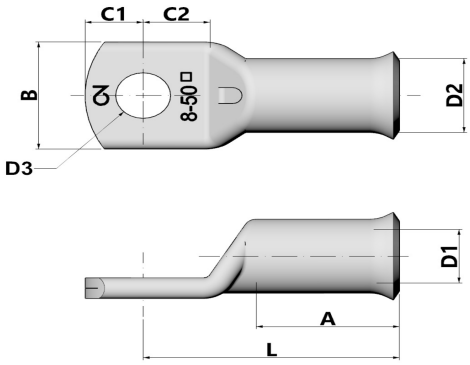

Attributo	Valore
Isolato	No
materiale	Kupfer
Protezione della superficie	verzinnt
sezione nominale	35 mm²
Dimensione AWG	2
Adatto per conduttori multifilari	No
Adatto per conduttori a filo sottile	Sì
Adatto per conduttori massicci	No
Dimensioni filettatura di collegamento (metriche)	12
angolo di collegamento	180 (horizontal)
Numero di fori di fissaggio	1
Versione con flangia stretta	No
Adatto per conduttori a filo sottile	Sì
Forma della flangia	Ringform
Con foro di visualizzazione	No

F RoHS Compliance REACH Compliance

GTIN: 4021103832929

CIMCO Werkzeuge GmbH & Co. KG
Hohenhagener Straße 1 – 5
42855 Remscheid
Telefon +49 2191 3718-01
info@cimco.de • cimco.de

I dati tecnici sono valori empirici secondo lo stato attuale della produzione e sono soggetti alle consuete tolleranze, ma non rappresentano proprietà garantite. Ci riserviamo il diritto di apportare modifiche tecniche.