CAPOCORDA TUBOLARE PER CONDUTTORI A FILI SOTTILI, DIN 0295, 70 MM², M16

Numero articolo: 183316

Capicorda tubolari Cu. Versione per conduttori a trefoli sottili secondo DIN 0295 e IEC 228. Dati tecnici - Materiale: Cu-ETP secondo DIN EN 13600 - Entrata cavo svasata "Easy Entry" - Superficie: elettro-stagno, altre superfici su richiesta - Ricotto alla durezza del rame F20. Esecuzione: Sezione: 70 mm²; Ø bullone: 16 mm; L: 24; Øi: 13,1; Øe: 17; C1: 13,5; C2: 15,5; a: 27,5; L: 67,5; Peso per 100 pz.~kg: 4,77; Confezioni per pz. 1

Lunghezza (mm)	67 mm
Larghezza (mm)	25 mm
Altezza (mm)	20 mm
Peso (kg)	0,04767 kg

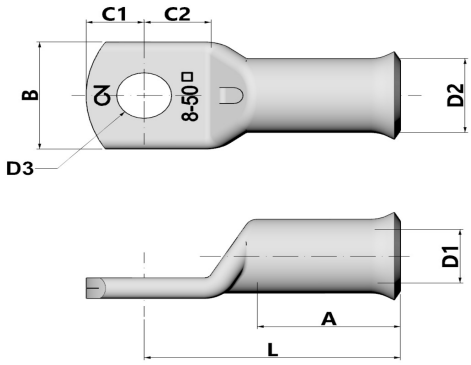

Attributo	Valore
Isolato	No
materiale	Kupfer
Protezione della superficie	verzinnt
sezione nominale	70 mm²
Dimensione AWG	0
Adatto per conduttori multifilari	No
Adatto per conduttori a filo sottile	Sì
Adatto per conduttori massicci	No
Dimensioni filettatura di collegamento (metriche)	16
angolo di collegamento	180 (horizontal)
Numero di fori di fissaggio	1
Versione con flangia stretta	No
Adatto per conduttori a filo sottile	Sì
Forma della flangia	Ringform
Con foro di visualizzazione	No

GTIN: 4021103833162

CIMCO Werkzeuge GmbH & Co. KG
Hohenhagener Straße 1 – 5
42855 Remscheid
Telefon +49 2191 3718-01
info@cimco.de • cimco.de

I dati tecnici sono valori empirici secondo lo stato attuale della produzione e sono soggetti alle consuete tolleranze, ma non rappresentano proprietà garantite. Ci riserviamo il diritto di apportare modifiche tecniche.