CAPOCORDA TUBOLARE PER CONDUTTORI A FILI SOTTILI, DIN 0295, 95 MM², M16

Numero articolo: 183326

Capicorda tubolari Cu. Versione per conduttori a trefoli sottili secondo DIN 0295 e IEC 228. Dati tecnici - Materiale: Cu-ETP secondo DIN EN 13600 - Ingresso cavo svasato "Easy Entry" - Superficie: stagno galvanico, altre superfici su richiesta - Ricotto alla durezza del rame F20. Esecuzione: Sezione: 95 mm²; Ø bullone: 16 mm; L: 28; Øi: 14,5; Øe: 19; C1: 13; C2: 17; a: 32,5; L: 75,5; Peso per 100 pezzi ~kg: 7,06; Confezioni da 1

Lunghezza (mm) 75 mm
Larghezza (mm) 28 mm
Altezza (mm) 21 mm
Peso (kg) 0,07055 kg

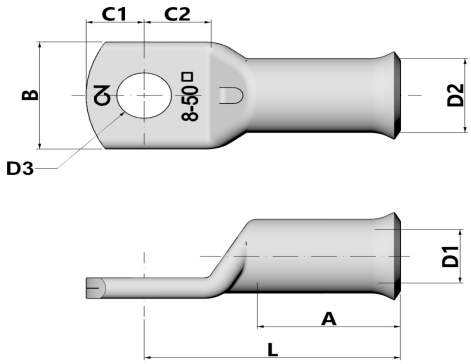

Attributo	Valore
Isolato	No
materiale	Kupfer
Protezione della superficie	verzinnt
sezione nominale	95 mm²
Dimensione AWG	0
Adatto per conduttori multifilari	No
Adatto per conduttori a filo sottile	Sì
Adatto per conduttori massicci	No
Dimensioni filettatura di collega-mento (metriche)	16
angolo di collegamento	180 (horizontal)
Numero di fori di fissaggio	1
Versione con flangia stretta	No
Adatto per conduttori a filo sottile	Sì
Forma della flangia	Ringform
Con foro di visualizzazione	No

GTIN: 4021103833261

CIMCO Werkzeuge GmbH & Co. KG
Hohenhagener Straße 1 – 5
42855 Remscheid
Telefon +49 2191 3718-01
info@cimco.de • cimco.de

I dati tecnici sono valori empirici secondo lo stato attuale della produzione e sono soggetti alle consuete tolleranze, ma non rappresentano proprietà garantite. Ci riserviamo il diritto di apportare modifiche tecniche.