CAPOCORDA A PRESSIONE IN ALLUMINIO, DIN 46329, 70 MM², M8

Numero articolo: 183622

Capicorda a compressione in alluminio DIN 46329, in E-Al, nudo, a tenuta longitudinale con fermo olio. Esecuzione: Sezione rm/sm: 70 mm²; Sezione se: 95 mm²; Ø del perno: M8; Numero di codice: 18; D1: 11,2 mm; D2: 8,4 mm: A: 52 mm; B: 25 mm; L: 72 mm; Peso per 100 pezzi ~kg: 3,45; Crimpatura 7 mm: 3; Crimpatura 5 mm: 6; secondo DIN: x; secondo PU/pc: 1

Lunghezza (mm)	72 mm
Larghezza (mm)	25 mm
Altezza (mm)	25 mm
Peso (kg)	0,0345 kg

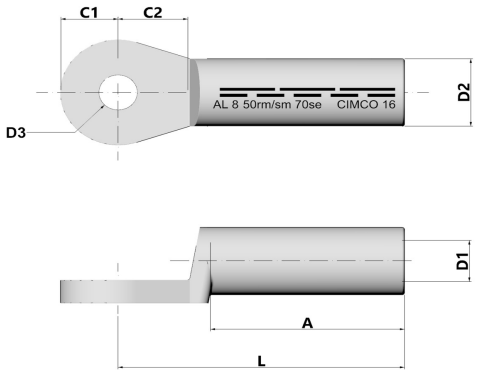

Attributo	Valore
Isolato	No
materiale	Aluminium
Colore	sonstige
Dimensioni filettatura di collegamento (metriche)	8
Numero di fori di fissaggio	1
Numero di codice	18
forma del baccello	kurz
Conforme alla norma DIN	Sì
forma trasversale	rund
Sezione nominale alluminio, RM/SM	70 mm² - 70 mm²
Sezione nominale alluminio, SE	95 mm² - 95 mm²
Adatto per corde Al/St	No
Tenuta longitudinale	Sì
Pre-riempito di sigillante	No
Conforme a AS 4325.1	No

AL RoHS Compliance REACH Compliance

GTIN: 4021103836224

CIMCO Werkzeuge GmbH & Co. KG
Hohenhagener Straße 1 – 5
42855 Remscheid
Telefon +49 2191 3718-01
info@cimco.de • cimco.de

I dati tecnici sono valori empirici secondo lo stato attuale della produzione e sono soggetti alle consuete tolleranze, ma non rappresentano proprietà garantite. Ci riserviamo il diritto di apportare modifiche tecniche.