CAPOCORDA A PRESSIONE IN ALLUMINIO, DIN 46329, 70 MM², M10

Numero articolo: 183623

Capicorda a compressione in alluminio DIN 46329, in E-Al, nudo, a tenuta longitudinale con fermo olio. Esecuzione: Sezione rm/sm: 70 mm²; Sezione se: 95 mm²; Ø del perno: M10; Numero di codice: 18; D1: 11,2 mm; D2: 10,5 mm: A: 52 mm; B: 25 mm; L: 72 mm; Peso per 100 pezzi ~kg: 3,8; Crimpatura 7 mm: 3; Crimpatura 5 mm: 6; secondo DIN: x; secondo PU/pc: 1

Lunghezza (mm)	72 mm
Larghezza (mm)	25 mm
Altezza (mm)	25 mm
Peso (kg)	0,038 kg

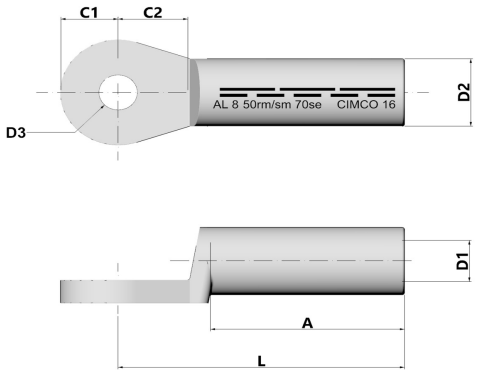

Attributo	Valore
Isolato	No
materiale	Aluminium
Colore	sonstige
Dimensioni filettatura di collegamento (metriche)	10
Numero di fori di fissaggio	1
Numero di codice	18
forma del baccello	kurz
Conforme alla norma DIN	Sì
forma trasversale	rund
Sezione nominale alluminio, RM/SM	70 mm² - 70 mm²
Sezione nominale alluminio, SE	95 mm² - 95 mm²
Adatto per corde Al/St	No
Tenuta longitudinale	Sì
Pre-riempito di sigillante	No
Conforme a AS 4325.1	No

AL RoHS Compliance REACH Compliance

GTIN: 4021103836231

CIMCO Werkzeuge GmbH & Co. KG
Hohenhagener Straße 1 – 5
42855 Remscheid
Telefon +49 2191 3718-01
info@cimco.de • cimco.de

I dati tecnici sono valori empirici secondo lo stato attuale della produzione e sono soggetti alle consuete tolleranze, ma non rappresentano proprietà garantite. Ci riserviamo il diritto di apportare modifiche tecniche.