CAPOCORDA A PRESSIONE IN ALLUMINIO, DIN 46329, 150 MM², M16

Numero articolo: 183639

Capicorda a compressione in alluminio DIN 46329, in E-Al, nudi, a tenuta longitudinale con fermo olio. Esecuzione: Sezione rm/sm: 150 mm²; Sezione se: 185 mm²; Ø del perno: M16; Numero di codice: 25; D1: 16,3 mm; D2: 17 mm: A: 60 mm; B: 30 mm; L: 90 mm; Peso per 100 pezzi ~kg: 7,6; Crimpatura 7 mm: 3; Crimpatura 5 mm: 6; secondo DIN: x; secondo PU/pc: 1

Lunghezza (mm)	90 mm
Larghezza (mm)	30 mm
Altezza (mm)	30 mm
Peso (kg)	0,076 kg

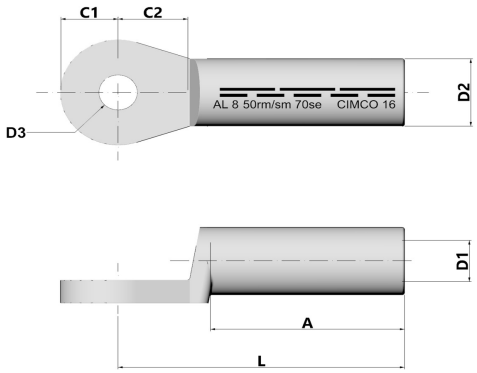

Attributo	Valore
Isolato	No
materiale	Aluminium
Colore	sonstige
Dimensioni filettatura di collegamento (metriche)	16
Numero di fori di fissaggio	1
Numero di codice	25
forma del baccello	kurz
Conforme alla norma DIN	Sì
forma trasversale	rund
Sezione nominale alluminio, RM/SM	150 mm² - 150 mm²
Sezione nominale alluminio, SE	185 mm² - 185 mm²
Adatto per corde Al/St	No
Tenuta longitudinale	Sì
Pre-riempito di sigillante	No
Conforme a AS 4325.1	No

GTIN: 4021103836392

CIMCO Werkzeuge GmbH & Co. KG
Hohenhagener Straße 1 – 5
42855 Remscheid
Telefon +49 2191 3718-01
info@cimco.de • cimco.de

I dati tecnici sono valori empirici secondo lo stato attuale della produzione e sono soggetti alle consuete tolleranze, ma non rappresentano proprietà garantite. Ci riserviamo il diritto di apportare modifiche tecniche.