CAPOCORDA TUBOLARE PER COLLEGAMENTI DI INTERRUTTORI CU, 120 MM², M6

Numero articolo: 183821

Capicorda tubolari per connessioni a quadri elettrici, serie SG. Esecuzione con flangia stretta, senza foro di ispezione, materiale: Cu-ETP secondo DIN EN 13 600, morbido, F20, in modo che anche con grandi sezioni trasversali possano essere pressati manualmente senza problemi. Superficie: elettrostagnata. Sezione: 120 mm²; Ø bullone: 6 mm; ØD1: 15; A: 26; B: 20; ØD3: 6,5; ØD2: 19,5; C1: 8; C2: 9; L: 49; crimp 7 mm: 1; crimp 5 mm: 2; Confezioni da: 1

Lunghezza (mm)	0 mm
Larghezza (mm)	0 mm
Altezza (mm)	0 mm
Peso (kg)	0,055 kg

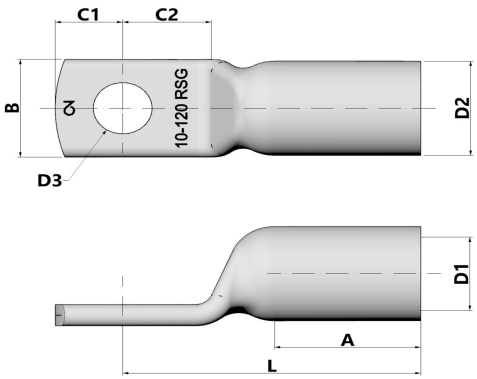

Attributo	Valore
Isolato	No
materiale	Kupfer
Protezione della superficie	verzinnt
sezione nominale	120 mm²
Adatto per conduttori multifilari	Sì
Adatto per conduttori a filo sottile	Sì
Adatto per conduttori massicci	No
Dimensioni filettatura di collegamento (metriche)	6
angolo di collegamento	180 (horizontal)
Numero di fori di fissaggio	1
Versione con flangia stretta	Sì
Adatto per conduttori a filo sottile	Sì
Forma della flangia	Ringform
Con foro di visualizzazione	No

GTIN: 4021103838211

CIMCO Werkzeuge GmbH & Co. KG
Hohenhagener Straße 1 – 5
42855 Remscheid
Telefon +49 2191 3718-01
info@cimco.de • cimco.de

I dati tecnici sono valori empirici secondo lo stato attuale della produzione e sono soggetti alle consuete tolleranze, ma non rappresentano proprietà garantite. Ci riserviamo il diritto di apportare modifiche tecniche.

SICHER SEIT 1827.