CAPOCORDA TUBOLARE PER COLLEGAMENTI DI INTERRUTTORI CU, 240 MM², M10

Numero articolo: 183840

Capicorda tubolari per connessioni a quadri elettrici, serie SG. Esecuzione con flangia stretta, senza foro di ispezione, materiale: Cu-ETP secondo DIN EN 13 600, morbido, F20, in modo che anche con grandi sezioni trasversali possano essere pressati manualmente senza problemi. Superficie: stagnata galvanicamente. Sezione: 240 mm²; Ø bullone: 10 mm; ØD1: 21; A: 35; B: 30; ØD3: 10,5; ØD2: 26; C1: 12; C2: 14; L: 65; crimpatura 7 mm: 2; crimpatura 5 mm: 4; Confezioni da: 1

Lunghezza (mm) 0 mm
Larghezza (mm) 0 mm
Altezza (mm) 0 mm
Peso (kg) 0,114 kg

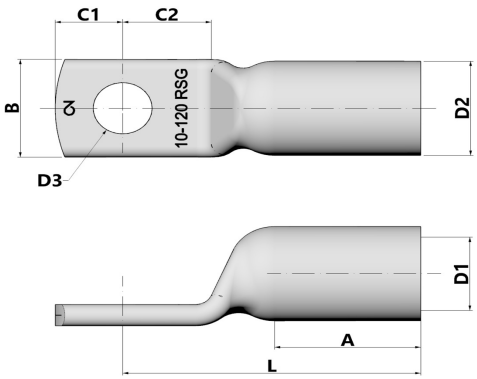

Attributo	Valore
Isolato	No
materiale	Kupfer
Protezione della superficie	verzinnt
sezione nominale	240 mm²
Adatto per conduttori multifilari	Sì
Adatto per conduttori a filo sottile	Sì
Adatto per conduttori massicci	No
Dimensioni filettatura di collegamento (metriche)	10
angolo di collegamento	180 (horizontal)
Numero di fori di fissaggio	1
Versione con flangia stretta	Sì
Adatto per conduttori a filo sottile	Sì
Forma della flangia	Ringform
Con foro di visualizzazione	No

GTIN: 4021103838402

CIMCO Werkzeuge GmbH & Co. KG
Hohenhagener Straße 1 – 5
42855 Remscheid
Telefon +49 2191 3718-01
info@cimco.de • cimco.de

I dati tecnici sono valori empirici secondo lo stato attuale della produzione e sono soggetti alle consuete tolleranze, ma non rappresentano proprietà garantite. Ci riserviamo il diritto di apportare modifiche tecniche.