# COSSES DE CÂBLE À SERTIR ISOLÉES, FORME ANNULAIRE CU, SECTION 10 MM², BOULONS 8 MM Ø

## Numéro d'article: 180074

· CU-ETP
· Étamé par galvanisation
· Isolation en PA
· Pour conducteurs en cuivre multifilaires de classe 2 selon la norme DIN EN 60228 (6 mm²)
· Pour conducteurs à brins fins de classe 5 et 6 selon la norme DIN EN 60228
· Résistance à la température : de -60 °C à +105 °C
· Certifié UL
· Conforme à la norme DIN 46237
· 600 V max.
· Section nominale (mm²) : 10 | Raccordement à vis : M8 | Non normalisé : * | Couleur de l'isolation : rouge | D1 : 4,5 | A : 16,5 | B : 14,0 | D2 : 8,0 | D3 : 8,4 | L : 28,5 | Poids pour 100 pièces : env. 0,34 kg | Conditionnement : 50 pièces.

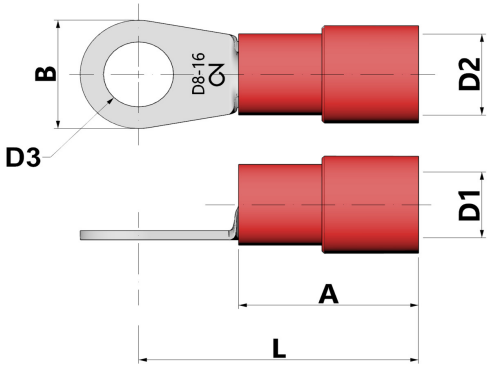


| | |
|---|---|
| Longueur (mm) | 180 mm |
| Largeur (mm) | 100 mm |
| Hauteur (mm) | 38 mm |
| Poids (kg) | 0,00343 kg |

| Attribut | Valeur |
|---|---|
| matériau | Kupfer |
| Protection de surface | verzinnt |
| longueur hors tout | - mm |
| Sans halogène | Oui |
| Produits en bande | Non |
| Convient pour les conducteurs multifilaires | Oui |
| Convient pour les conducteurs à fils fins | Oui |
| Convient pour les conducteurs massifs | Non |
| Taille AWG min. | 8 |
| Taille AWG max. | 8 |
| section nominale | 10 mm² - 10 mm² |
| L'isolement | Polyamid (PA) |
| Couleur de l'isolation | rot |
| Dimension du filetage de raccordement (métrique) | 8 |
| Forme de bride | Ringform |
| forme de gaine | kurz |

CIMCO Werkzeuge GmbH & Co. KG
Hohenhagener Straße 1 – 5
42855 Remscheid
Telefon +49 2191 3718-01
info@cimco.de • cimco.de

Les données techniques sont des valeurs empiriques selon l'état actuel de la production et sont soumises aux tolérances habituelles, mais ne représentent pas des propriétés garanties. Nous nous réservons le droit de procéder à des modifications techniques.

| | |
|---|---|
| Convient pour les températures élevées (jusqu'à 650 °C) | Non |
| Convient pour le fil émaillé | Non |
| Convient pour les conducteurs ronds | Oui |
| Convient pour les conducteurs plats | Non |
| Pour des assemblages résistants à la traction | Non |
| Conforme à la norme DIN | Oui |

GTIN: 4021103800744

CIMCO Werkzeuge GmbH & Co. KG
Hohenhagener Straße 1 – 5
42855 Remscheid
Telefon +49 2191 3718-01
info@cimco.de • cimco.de

Les données techniques sont des valeurs empiriques selon l'état actuel de la production et sont soumises aux tolérances habituelles, mais ne représentent pas des propriétés garanties. Nous nous réservons le droit de procéder à des modifications techniques.