# ISOLERTE KRYMPETERMINALER, RINGFORMET CU, TVERRSNITT 0,1 - 0,4 MM², TAPP 3 MM Ø

## Artikkelnummer: 180010

· CU-ETP
· Galvanisk fortinnet
· Isolasjon av PA
· For fintrådede kobberledere i klasse 5 og 6 i henhold til DIN EN 60228
· Temperaturbestandighet -60 °C til +105 °C
· I henhold til DIN 46237
· 0,1-0,4 mm² ikke UL-godkjent
· Maks. 600 V
· Nominelt tverrsnitt (mm²): 0,1-0,4 | Skruekobling: M3 | Standardisert: * | Isolasjonsfarge: gul | D1: 1,0 | A: 8,0 | B: 5,0 | D2: 2,3 | D3: 3,2 | L: 14,0 | Vekt per 100 stk.: ca. 0,03 kg | Pakningsstørrelse: 100

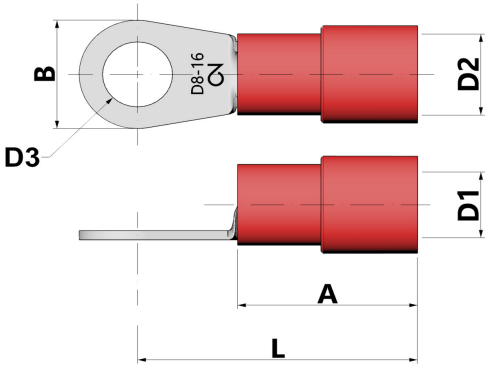


| | |
|---|---|
| Lengde (mm) | 160 mm |
| Bredde (mm) | 100 mm |
| Høyde (mm) | 5 mm |
| Vekt (kg) | 0,0003 kg |

| Egenskap | Verdi |
|---|---|
| materiale | Kupfer |
| Beskyttelse av overflaten | verzinnt |
| total lengde | - mm |
| Halogenfri | Ja |
| Stripe varer | Nei |
| Egnet for flerledede ledere | Ja |
| Egnet for fintrådede ledere | Ja |
| Egnet for massive ledere | Nei |
| Min. AWG-størrelse | sonstige |
| Maks. AWG-størrelse | sonstige |
| Nominell tverrsnitt | 0.1 mm² - 0.4 mm² |
| Isolasjon | Polyamid (PA) |
| Fargen på isolasjonen | gelb |
| Tilkoblingsgjengemål (metrisk) | 3 |
| Flensform | Ringform |
| Hylseform | kurz |
| Egnet for høye temperaturer (opp til 650 °C) | Nei |
| Egnet for emaljert tråd | Nei |
| Egnet for runde ledere | Ja |
| Egnet for flat ledning | Nei |

IS RoHS Compliance REACH Compliance

CIMCO Werkzeuge GmbH & Co. KG
Hohenhagener Straße 1 – 5
42855 Remscheid
Telefon +49 2191 3718-01
info@cimco.de • cimco.de

De tekniske dataene er erfaringsverdier i henhold til produksjonens nåværende stand og er underlagt de vanlige toleransene, men utgjør ingen garanterte egenskaper. Vi forbeholder oss retten til tekniske endringer.

| | |
|---|---|
| For trekkfaste forbindelser | Nei |
| I samsvar med DIN | Ja |

GTIN: 4021103800102

CIMCO Werkzeuge GmbH & Co. KG
Hohenhagener Straße 1 – 5
42855 Remscheid
Telefon +49 2191 3718-01
info@cimco.de • cimco.de

De tekniske dataene er erfaringsverdier i henhold til produksjonens nåværende stand og er underlagt de vanlige toleransene, men utgjør ingen garanterte egenskaper. Vi forbeholder oss retten til tekniske endringer.