ISOLERTE KRYMPETERMINALER, RINGFORMET CU, TVERRSNITT 0,5 - 1 MM², TAPP 3 MM Ø

Artikkelnummer: 180020

· CU-ETP
· Galvanisk fortinnet
· Isolasjon av PA
· For fintrådede kobberledere i klasse 5 og 6 i henhold til DIN EN 60228
· Temperaturbestandighet -60 °C til +105 °C
· I henhold til DIN 46237
· UL-godkjent
· Maks. 600 V
· Nominelt tverrsnitt (mm²): 0,5-1 | Skruekobling: M3 | Isolasjons-farge: rød | D1: 1,6 | A: 11,0 | B: 6,0 | D2: 4,0 | D3: 3,2 | L: 17,0 | Vekt per 100 stk.: ca. 0,07 kg | Pakningsstørrelse: 100

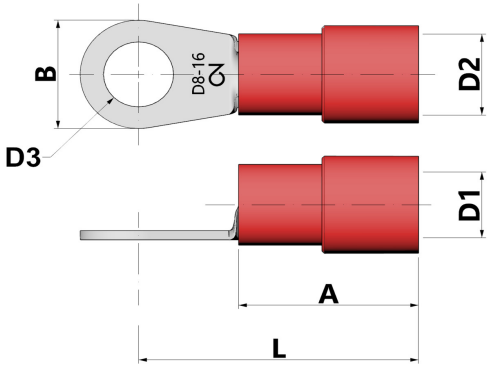

Lengde (mm)	160 mm
Bredde (mm)	90 mm
Høyde (mm)	7 mm
Vekt (kg)	0,0007 kg

Egenskap	Verdi
materiale	Kupfer
Beskyttelse av overflaten	verzinnt
total lengde	- mm
Halogenfri	Ja
Stripe varer	Nei
Egnet for flerledede ledere	Ja
Egnet for fintrådede ledere	Ja
Egnet for massive ledere	Nei
Min. AWG-størrelse	sonstige
Maks. AWG-størrelse	18
Nominell tverrsnitt	0.5 mm² - 1 mm²
Isolasjon	Polyamid (PA)
Fargen på isolasjonen	rot
Tilkoblingsgjengemål (metrisk)	3
Flensform	Ringform
Hylseform	kurz
Egnet for høye temperaturer (opp til 650 °C)	Nei
Egnet for emaljert tråd	Nei
Egnet for runde ledere	Ja
Egnet for flat ledning	Nei
For trekkfaste forbindelser	Nei

IS RoHS Compliance REACH Compliance

CIMCO Werkzeuge GmbH & Co. KG
Hohenhagener Straße 1 – 5
42855 Remscheid
Telefon +49 2191 3718-01
info@cimco.de • cimco.de

De tekniske dataene er erfaringsverdier i henhold til produksjonens nåværende stand og er underlagt de vanlige toleransene, men utgjør ingen garanterte egenskaper. Vi forbeholder oss retten til tekniske endringer.

SICHER SEIT 1827.

I samsvar med DIN	Ja

GTIN: 4021103800201

CIMCO Werkzeuge GmbH & Co. KG
Hohenhagener Straße 1 – 5
42855 Remscheid
Telefon +49 2191 3718-01
info@cimco.de • cimco.de

De tekniske dataene er erfaringsverdier i henhold til produksjonens nåværende stand og er underlagt de vanlige toleransene, men utgjør ingen garanterte egenskaper. Vi forbeholder oss retten til tekniske endringer.