ISOLERTE KRYMPETERMINALER, RINGFORM CU, TVERRSNITT 1,5 - 2,5 MM², STIFT 5 MM Ø

Artikkelnummer: 180036

· CU-ETP
· Galvanisk fortinnet
· Isolasjon av PA
· For fintrådede kobberledere i klasse 5 og 6 i henhold til DIN EN 60228
· Temperaturbestandighet -60 °C til +105 °C
· I henhold til DIN 46237
· UL-godkjent
· Maks. 600 V
· Nominelt tverrsnitt (mm²): 1,5-2,5 | Skruekobling: M5 | Isolasjonsfarge: blå | D1: 2,3 | A: 11,0 | B: 10,0 | D2: 4,5 | D3: 5,3 | L: 20,0 | Vekt per 100 stk.: ca. 0,11 kg | Pakningsstørrelse: 100

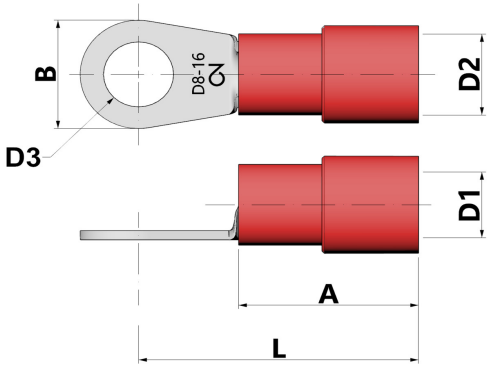

Lengde (mm)	150 mm
Bredde (mm)	85 mm
Høyde (mm)	10 mm
Vekt (kg)	0,00111 kg

Egenskap	Verdi
materiale	Kupfer
Beskyttelse av overflaten	verzinnt
total lengde	- mm
Halogenfri	Ja
Stripe varer	Nei
Egnet for flerledede ledere	Ja
Egnet for fintrådede ledere	Ja
Egnet for massive ledere	Nei
Min. AWG-størrelse	16
Maks. AWG-størrelse	14
Nominell tverrsnitt	1.5 mm² - 2.5 mm²
Isolasjon	Polyamid (PA)
Fargen på isolasjonen	blau
Tilkoblingsgjengemål (metrisk)	5
Flensform	Ringform
Hylseform	kurz
Egnet for høye temperaturer (opp til 650 °C)	Nei
Egnet for emaljert tråd	Nei
Egnet for runde ledere	Ja
Egnet for flat ledning	Nei
For trekkfaste forbindelser	Nei

CIMCO Werkzeuge GmbH & Co. KG
Hohenhagener Straße 1 – 5
42855 Remscheid
Telefon +49 2191 3718-01
info@cimco.de • cimco.de

De tekniske dataene er erfaringsverdier i henhold til produksjonens nåværende stand og er underlagt de vanlige toleransene, men utgjør ingen garanterte egenskaper. Vi forbeholder oss retten til tekniske endringer.

SICHER SEIT 1827.

I samsvar med DIN	Ja

GTIN: 4021103800362

CIMCO Werkzeuge GmbH & Co. KG
Hohenhagener Straße 1 – 5
42855 Remscheid
Telefon +49 2191 3718-01
info@cimco.de • cimco.de

De tekniske dataene er erfaringsverdier i henhold til produksjonens nåværende stand og er underlagt de vanlige toleransene, men utgjør ingen garanterte egenskaper. Vi forbeholder oss retten til tekniske endringer.