ISOLERTE KRYMPETERMINALER, RINGFORMET CU, TVERRSNITT 10 MM², TAPP 6 MM Ø

Artikkelnummer: 180072

· CU-ETP
· Galvanisk fortinnet
· Isolasjon av PA
· For flertrådede kobberledere i klasse 2 i henhold til DIN EN 60228 (6 mm²)
· For fintrådede ledere i klasse 5 og 6 i henhold til DIN EN 60228
· Temperaturbestandighet -60 °C til +105 °C
· UL-godkjent
· I henhold til DIN 46237
· Maks. 600 V.
· Nominelt tverrsnitt (mm²): 10 | Skruekobling: M5 | Ikke standardisert: * | Isolasjonsfarge: rød | D1: 4,5 | A: 16,5 | B: 11,0 | D2: 8,0 | D3: 6,5 | L: 25,5 | Vekt per 100 stk.: ca. 0,30 kg | Pakningsstørrelse: 100.

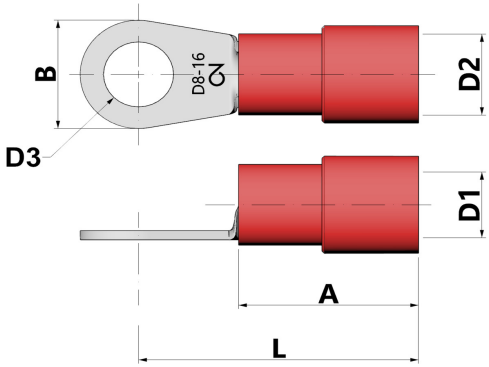

Lengde (mm)	175 mm
Bredde (mm)	100 mm
Høyde (mm)	25 mm
Vekt (kg)	0,00296 kg

Egenskap	Verdi
materiale	Kupfer
Beskyttelse av overflaten	verzinnt
total lengde	- mm
Halogenfri	Ja
Stripe varer	Nei
Egnet for flerledede ledere	Ja
Egnet for fintrådede ledere	Ja
Egnet for massive ledere	Nei
Min. AWG-størrelse	8
Maks. AWG-størrelse	8
Nominell tverrsnitt	10 mm² - 10 mm²
Isolasjon	Polyamid (PA)
Fargen på isolasjonen	rot
Tilkoblingsgjengemål (metrisk)	6
Flensform	Ringform
Hylseform	kurz
Egnet for høye temperaturer (opp til 650 °C)	Nei
Egnet for emaljert tråd	Nei

CIMCO Werkzeuge GmbH & Co. KG
Hohenhagener Straße 1 – 5
42855 Remscheid
Telefon +49 2191 3718-01
info@cimco.de • cimco.de

De tekniske dataene er erfaringsverdier i henhold til produksjonens nåværende stand og er underlagt de vanlige toleransene, men utgjør ingen garanterte egenskaper. Vi forbeholder oss retten til tekniske endringer.

SICHER SEIT 1827.

Egnet for runde ledere	Ja
Egnet for flat ledning	Nei
For trekkfaste forbindelser	Nei
I samsvar med DIN	Ja

GTIN: 4021103800720

CIMCO Werkzeuge GmbH & Co. KG
Hohenhagener Straße 1 – 5
42855 Remscheid
Telefon +49 2191 3718-01
info@cimco.de • cimco.de

De tekniske dataene er erfaringsverdier i henhold til produksjonens nåværende stand og er underlagt de vanlige toleransene, men utgjør ingen garanterte egenskaper. Vi forbeholder oss retten til tekniske endringer.