ISOLERTE KRYMPETERMINALER, RINGFORMET CU, TVERRSNITT 16 MM², TAPP 10 MM Ø

Artikkelnummer: 180086

· CU-ETP
· Galvanisk fortinnet
· Isolasjon av PA
· For flertrådede kobberledere i klasse 2 i henhold til DIN EN 60228 (6 mm²)
· For finttrådede ledere i klasse 5 og 6 i henhold til DIN EN 60228
· Temperaturbestandighet -60 °C til +105 °C
· UL-godkjent
· I henhold til DIN 46237
· Maks. 600 V.
· Nominelt tverrsnitt (mm²): 16 | Skruekobling: M10 | Ikke standardisert: * | Isolasjonsfarge: blå | D1: 5,8 | A: 21,5 | B: 18,0 | D2: 11,0 | D3: 10,5 | L: 35,5 | Vekt per 100 stk.: ca. 0,57 kg | Pakningsstørrelse: 50.

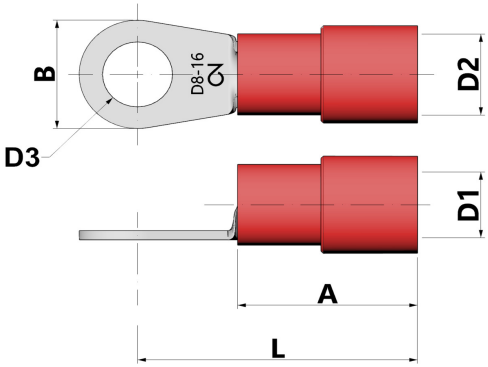

Lengde (mm)	250 mm
Bredde (mm)	170 mm
Høyde (mm)	15 mm
Vekt (kg)	0,00572 kg

Egenskap	Verdi
materiale	Kupfer
Beskyttelse av overflaten	verzinnt
total lengde	- mm
Halogenfri	Ja
Stripe varer	Nei
Egnet for flerledede ledere	Ja
Egnet for fintrådede ledere	Ja
Egnet for massive ledere	Nei
Min. AWG-størrelse	6
Maks. AWG-størrelse	6
Nominell tverrsnitt	16 mm² - 16 mm²
Isolasjon	Polyamid (PA)
Fargen på isolasjonen	blau
Tilkoblingsgjengemål (metrisk)	10
Flensform	Ringform
Hylseform	kurz
Egnet for høye temperaturer (opp til 650 °C)	Nei

CIMCO Werkzeuge GmbH & Co. KG
Hohenhagener Straße 1 – 5
42855 Remscheid
Telefon +49 2191 3718-01
info@cimco.de • cimco.de

De tekniske dataene er erfaringsverdier i henhold til produksjonens nåværende stand og er underlagt de vanlige toleransene, men utgjør ingen garanterte egenskaper. Vi forbeholder oss retten til tekniske endringer.

SICHER SEIT 1827.

Egnet for emaljert tråd	Nei
Egnet for runde ledere	Ja
Egnet for flat ledning	Nei
For trekkfaste forbindelser	Nei
I samsvar med DIN	Ja

GTIN: 4021103800867

CIMCO Werkzeuge GmbH & Co. KG
Hohenhagener Straße 1 – 5
42855 Remscheid
Telefon +49 2191 3718-01
info@cimco.de • cimco.de

De tekniske dataene er erfaringsverdier i henhold til produksjonens nåværende stand og er underlagt de vanlige toleransene, men utgjør ingen garanterte egenskaper. Vi forbeholder oss retten til tekniske endringer.