CRIMPBARE KABELSKO, RINGFORMET CU, LEDERTVERRSNITT/TILKOBLINGSBOLT 4 - 6 MM²/5 MM Ø

Artikkelnummer: 180418

Crimpterminaler, ringtype Cu, DIN 46234. Tekniske data - Materiale: Cu-ETP i henhold til DIN EN 13600 - Overflate: elektrofortinnet, andre overflater på forespørsel - Spesielt egnet for fintrådede ledere i henhold til IEC 228 . Tverrsnitt: 4-6 mm²; stift Ø 5 mm; nominell størrelse i henhold til DIN: 5-6; D1: 3,6; D3: 5,3; A: 6; B: 10; L: 15; S: 1; vekt per 100 stk. ~kg: 0,16; pakkeenhet: 100.

Lengde (mm)	150 mm
Bredde (mm)	90 mm
Høyde (mm)	7 mm
Vekt (kg)	0,0016 kg

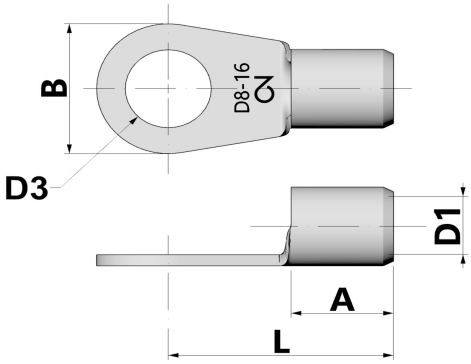

Egenskap	Verdi
materiale	Kupfer
Beskyttelse av overflaten	verzinnt
total lengde	- mm
Halogenfri	Ja
Stripe varer	Nei
Egnet for flerledede ledere	Ja
Egnet for fintrådede ledere	Ja
Egnet for massive ledere	Nei
Min. AWG-størrelse	12
Maks. AWG-størrelse	10
Nominell tverrsnitt	4 mm² - 6 mm²
Isolasjon	ohne
Tilkoblingsgjengemål (metrisk)	5
Flensform	Ringform
Hylseform	kurz
Egnet for høye temperaturer (opp til 650 °C)	Nei
Egnet for emaljert tråd	Nei
Egnet for runde ledere	Ja
Egnet for flat ledning	Nei
For trekkfaste forbindelser	Nei
I samsvar med DIN	Ja

RoHS Compliance

REACH Compliance

GTIN: 4021103804186

CIMCO Werkzeuge GmbH & Co. KG
Hohenhagener Straße 1 – 5
42855 Remscheid
Telefon +49 2191 3718-01
info@cimco.de • cimco.de

De tekniske dataene er erfaringsverdier i henhold til produksjonens nåværende stand og er underlagt de vanlige toleransene, men utgjør ingen garanterte egenskaper. Vi forbeholder oss retten til tekniske endringer.

SICHER SEIT 1827.