CRIMPBARE KABELSKO, RINGFORMET CU, LEDERTVERRSNITT/TILKOBLINGSBOLT 10 MM²/8 MM Ø

Artikkelnummer: 180430

Crimpkabelsko, ringtype Cu, DIN 46234. Tekniske data - Materiale: Cu-ETP i henhold til DIN EN 13600 - Overflate: elektrofortinnet, andre overflater på forespørsel - Spesielt egnet for fintrådede ledere i henhold til IEC 228 . Tverrsnitt: 10 mm²; bolt Ø 8 mm; nominell størrelse i henhold til DIN: 8-10; D1: 4,5; D3: 8,4; A: 8; B: 14; L: 20; S: 1,1; vekt per 100 stk. ~kg: 0,3; pakke per enhet: 100.

Lengde (mm)	180 mm
Bredde (mm)	100 mm
Høyde (mm)	15 mm
Vekt (kg)	0,003 kg

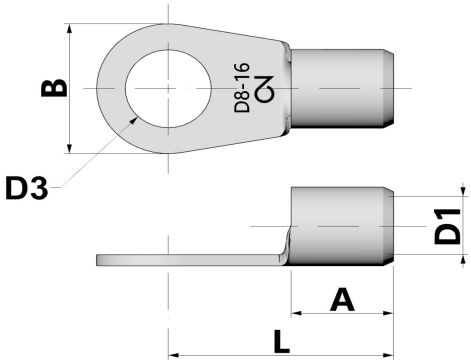

Egenskap	Verdi
materiale	Kupfer
Beskyttelse av overflaten	verzinnt
total lengde	- mm
Halogenfri	Ja
Stripe varer	Nei
Egnet for flerledede ledere	Ja
Egnet for fintrådede ledere	Ja
Egnet for massive ledere	Nei
Min. AWG-størrelse	8
Maks. AWG-størrelse	8
Nominell tverrsnitt	10 mm² - 10 mm²
Isolasjon	ohne
Tilkoblingsgjengemål (metrisk)	8
Flensform	Ringform
Hylseform	kurz
Egnet for høye temperaturer (opp til 650 °C)	Nei
Egnet for emaljert tråd	Nei
Egnet for runde ledere	Ja
Egnet for flat ledning	Nei
For trekkfaste forbindelser	Nei
I samsvar med DIN	Ja

RoHS Compliance

REACH Compliance

GTIN: 4021103804308

CIMCO Werkzeuge GmbH & Co. KG
Hohenhagener Straße 1 – 5
42855 Remscheid
Telefon +49 2191 3718-01
info@cimco.de • cimco.de

De tekniske dataene er erfaringsverdier i henhold til produksjonens nåværende stand og er underlagt de vanlige toleransene, men utgjør ingen garanterte egenskaper. Vi forbeholder oss retten til tekniske endringer.