RØRKABELSKO CU, RINGFORMET, 1,5 MM², M6

Artikkelnummer: 180664

· CU-ETP i henhold til DIN EN 13600
· Galvanisk fortinnet
· For flertrådede CU-ledere i klasse 2 i henhold til DIN EN 60228
· For rundpressede sektorledere i klasse 2 i henhold til DIN EN 60228
· For fintrådede kobberledere i klasse 5 og 6 i henhold til DIN EN 60228, kun med WM- eller dornprofil
· UL-godkjent
· Nominelt tverrsnitt (mm²): 1,5 | Skruekobling: M6 | D1: 1,8 | A: 5,8 | B: 9,0 | D2: 3,3 | D3: 6,5 | C1: 6,5 | C2: 6,3 | L: 16,0 | Vekt per 100 stk. ~ kg: 0,09 | Pakningsstørrelse: 100

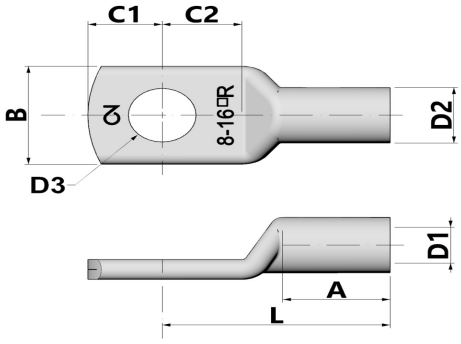

Lengde (mm)	135 mm
Bredde (mm)	80 mm
Høyde (mm)	5 mm
Vekt (kg)	0,0009 kg

Egenskap	Verdi
Isolert	Nei
materiale	Kupfer
Beskyttelse av overflaten	verzinnt
Nominell tverrsnitt	1.5 mm²
Egnet for flerledede ledere	Ja
Egnet for fintrådede ledere	Ja
Egnet for massive ledere	Nei
Tilkoblingsgjengemål (metrisk)	6
Koblingsvinkel	180 (horizontal)
Antall festehull	1
Smal flensutførelse	Nei
Egnet for ledere med svært tynne tråder	Ja
Flensform	Ringform
Med visningshull	Nei

GTIN: 4021103806647

CIMCO Werkzeuge GmbH & Co. KG
Hohenhagener Straße 1 – 5
42855 Remscheid
Telefon +49 2191 3718-01
info@cimco.de • cimco.de

De tekniske dataene er erfaringsverdier i henhold til produksjonens nåværende stand og er underlagt de vanlige toleransene, men utgjør ingen garanterte egenskaper. Vi forbeholder oss retten til tekniske endringer.

SICHER SEIT 1827.