RØRKABELSKO CU, RINGFORMET, 2,5 MM², M4

Artikkelnummer: 180670

· CU-ETP i henhold til DIN EN 13600
· Galvanisk fortinnet
· For flertrådede CU-ledere i klasse 2 i henhold til DIN EN 60228
· For rundpressede sektorledere i klasse 2 i henhold til DIN EN 60228
· For fintrådede kobberledere i klasse 5 og 6 i henhold til DIN EN 60228, kun med WM- eller dornprofil
· UL-godkjent
· Nominelt tverrsnitt (mm²): 2,5 | Skruekobling: M4 | D1: 2,3 | A: 5,8 | B: 7,5 | D2: 4,2 | D3: 4,3 | C1: 4,0 | C2: 4,8 | L: 13,0 | Vekt per 100 stk. ~ kg: 0,14 | Pakningsstørrelse/stk.: 100

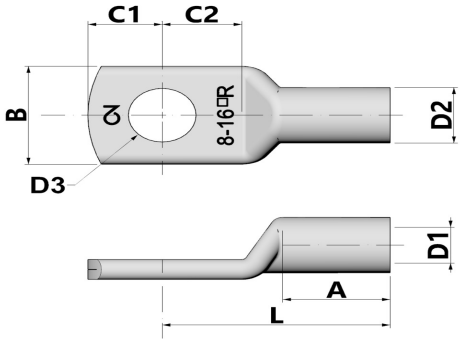

Lengde (mm)	135 mm
Bredde (mm)	80 mm
Høyde (mm)	7 mm
Vekt (kg)	0,00143 kg

Egenskap	Verdi
Isolert	Nei
materiale	Kupfer
Beskyttelse av overflaten	verzinnt
Nominell tverrsnitt	2.5 mm²
Egnet for flerledede ledere	Ja
Egnet for fintrådede ledere	Ja
Egnet for massive ledere	Nei
Tilkoblingsgjengemål (metrisk)	4
Koblingsvinkel	180 (horizontal)
Antall festehull	1
Smal flensutførelse	Nei
Egnet for ledere med svært tynne tråder	Ja
Flensform	Ringform
Med visningshull	Nei

GTIN: 4021103806708

CIMCO Werkzeuge GmbH & Co. KG
Hohenhagener Straße 1 – 5
42855 Remscheid
Telefon +49 2191 3718-01
info@cimco.de • cimco.de

De tekniske dataene er erfaringsverdier i henhold til produksjonens nåværende stand og er underlagt de vanlige toleransene, men utgjør ingen garanterte egenskaper. Vi forbeholder oss retten til tekniske endringer.

SICHER SEIT 1827.