RØRKABELSKO CU, RINGFORMET, 50 MM², M6

Artikkelnummer: 180739

Rørformet kabelsko Cu, standardversjon. Tekniske data - Materiale: Cu-ETP i henhold til DIN EN 13600 - Overflate: galvanisert tinn, andre overflater på forespørsel - også egnet for fintrådede ledere i henhold til IEC 228 Rørkabelsko Cu, standardversjon. Glødet til kobberhardhet F20. Tverrsnitt: 50 mm²; bolt-Ø: 6; B: 20; Øi: 10; Øe: 14; C1: 9,5; C2: 9,5; a: 19; L: 47; vekt per 100stk ~kg: 2,92; 7 mm: 1; kompresjon 5 mm: 2; PU/stk: 1.

Lengde (mm)	48 mm
Bredde (mm)	20 mm
Høyde (mm)	14 mm
Vekt (kg)	0,02923 kg

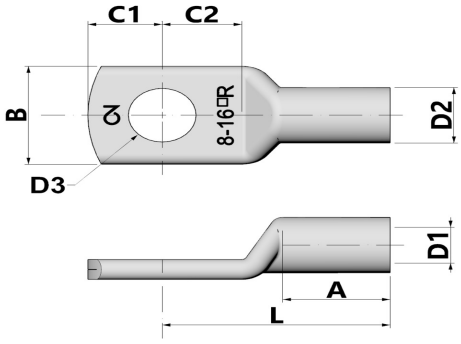

Egenskap	Verdi
Isolert	Nei
materiale	Kupfer
Beskyttelse av overflaten	verzinnt
Nominell tverrsnitt	50 mm²
Egnet for flerledede ledere	Ja
Egnet for fintrådede ledere	Ja
Egnet for massive ledere	Nei
Tilkoblingsgjengemål (metrisk)	6
Koblingsvinkel	180 (horizontal)
Antall festehull	1
Smal flensutførelse	Nei
Egnet for ledere med svært tynne tråder	Ja
Flensform	Ringform
Med visningshull	Nei

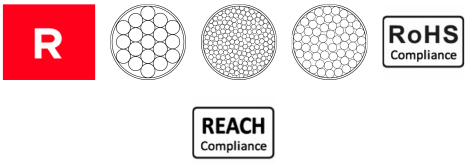

GTIN: 4021103807392

CIMCO Werkzeuge GmbH & Co. KG
Hohenhagener Straße 1 – 5
42855 Remscheid
Telefon +49 2191 3718-01
info@cimco.de • cimco.de

De tekniske dataene er erfaringsverdier i henhold til produksjonens nåværende stand og er underlagt de vanlige toleransene, men utgjør ingen garanterte egenskaper. Vi forbeholder oss retten til tekniske endringer.

SICHER SEIT 1827.