RØRKABELSKO CU, RINGFORMET, 120 MM², M12

Artikkelnummer: 180772

Rørformet kabelsko Cu, standardversjon. Tekniske data - Materiale: Cu-ETP i henhold til DIN EN 13600 - Overflate: galvanisert tinn, andre overflater på forespørsel - også egnet for fintrådede ledere i henhold til IEC 228 Rørkabelsko Cu, standardversjon. Glødet til kobberhardhet F20. Tverrsnitt: 120 mm²; pigg-Ø: 12; B: 28; Øi: 15; Øe: 19,5; C1: 13; C2: 13,5; a: 26; L: 65,5; vekt per 100stk ~kg: 6,32; 7 mm: 1; crimp 5 mm: 2; PU/stk: 1.

Lengde (mm)	66 mm
Bredde (mm)	28 mm
Høyde (mm)	20 mm
Vekt (kg)	0,06317 kg

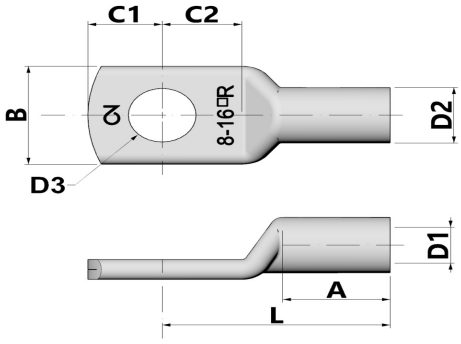

Egenskap	Verdi
Isolert	Nei
materiale	Kupfer
Beskyttelse av overflaten	verzinnt
Nominell tverrsnitt	120 mm²
Egnet for flerledede ledere	Ja
Egnet for fintrådede ledere	Ja
Egnet for massive ledere	Nei
Tilkoblingsgjengemål (metrisk)	12
Koblingsvinkel	180 (horizontal)
Antall festehull	1
Smal flensutførelse	Nei
Egnet for ledere med svært tynne tråder	Ja
Flensform	Ringform
Med visningshull	Nei

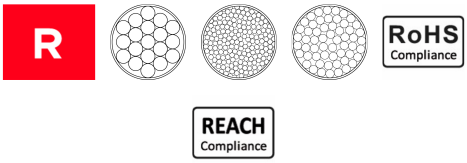

GTIN: 4021103807729

CIMCO Werkzeuge GmbH & Co. KG
Hohenhagener Straße 1 – 5
42855 Remscheid
Telefon +49 2191 3718-01
info@cimco.de • cimco.de

De tekniske dataene er erfaringsverdier i henhold til produksjonens nåværende stand og er underlagt de vanlige toleransene, men utgjør ingen garanterte egenskaper. Vi forbeholder oss retten til tekniske endringer.

SICHER SEIT 1827.