## RØRKABELSKO CU, RINGFORMET, 400 MM², M12

### Artikkelnummer: 180826

Rørformet kabelsko Cu, standardversjon. Tekniske data - Materiale: Cu-ETP i henhold til DIN EN 13600 - Overflate: galvanisert tinn, andre overflater på forespørsel - også egnet for fintrådede ledere i henhold til IEC 228 Rørkabelsko Cu, standardversjon. Glødet til kobberhardhet F20. Tverrsnitt: 400 mm²; bolt-Ø: 12; B: 49; Øi: 27; Øe: 34; C1: 23; C2: 23; a: 44; L: 112; vekt per 100stk ~kg: 31,31; 7 mm: 2; crimp 5 mm: 4; PU/stk: 1.

| | |
|---|---|
| Lengde (mm) | 111 mm |
| Bredde (mm) | 50 mm |
| Høyde (mm) | 35 mm |
| Vekt (kg) | 0,31306 kg |

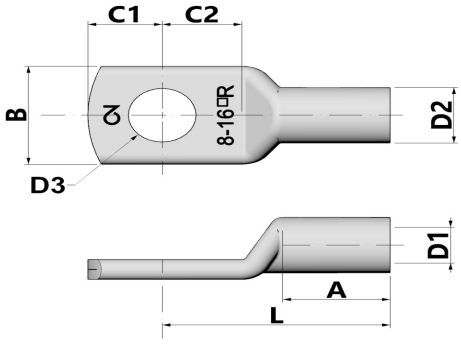


| Egenskap | Verdi |
|---|---|
| Isolert | Nei |
| materiale | Kupfer |
| Beskyttelse av overflaten | verzinnt |
| Nominell tverrsnitt | 400 mm² |
| Egnet for flerledede ledere | Ja |
| Egnet for fintrådede ledere | Ja |
| Egnet for massive ledere | Nei |
| Tilkoblingsgjengemål (metrisk) | 12 |
| Koblingsvinkel | 180 (horizontal) |
| Antall festehull | 1 |
| Smal flensutførelse | Nei |
| Egnet for ledere med svært tynne tråder | Ja |
| Flensform | Ringform |
| Med visningshull | Nei |

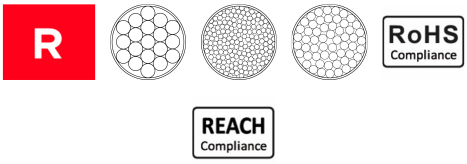


GTIN: 4021103808269

CIMCO Werkzeuge GmbH & Co. KG
Hohenhagener Straße 1 – 5
42855 Remscheid
Telefon +49 2191 3718-01
info@cimco.de • cimco.de

De tekniske dataene er erfaringsverdier i henhold til produksjonens nåværende stand og er underlagt de vanlige toleransene, men utgjør ingen garanterte egenskaper. Vi forbeholder oss retten til tekniske endringer.

SICHER SEIT 1827.