## VINKELRØRKABELSKO 45° CU, 25 MM², M8

### Artikkelnummer: 183035

Vinklede rørkabelsko Cu, standardutførelse 90°C og 45° vinklet - Tekniske data - Materiale: Cu-ETP DIN EN 13600 - Overflate: elektrofortinnet, andre overflater på forespørsel - Også egnet for fintrådede ledere IEC 228 - Glødet til kobberhardhet F 20. Utførelse: 45° vinklet; Tverrsnitt: 25 mm²; Stift-Ø: 8 mm; Vekt per 100stk:~kg: 1,47; Crimp 7 mm: 1; Crimp 5 mm: 2; Pakker med: 1 stk.

| | |
|---|---|
| Lengde (mm) | 140 mm |
| Bredde (mm) | 140 mm |
| Høyde (mm) | 66 mm |
| Vekt (kg) | 0,0147 kg |

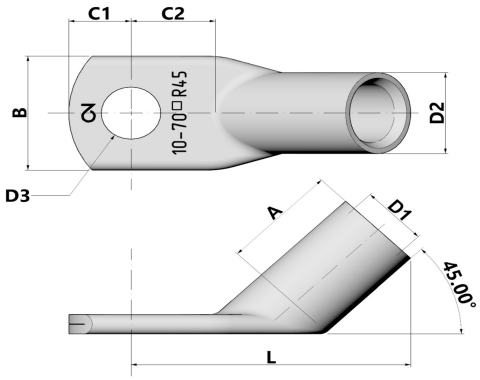


| Egenskap | Verdi |
|---|---|
| Isolert | Nei |
| materiale | Kupfer |
| Beskyttelse av overflaten | verzinnt |
| Nominell tverrsnitt | 25 mm² |
| AWG-størrelse | 4 |
| Egnet for flerledede ledere | Ja |
| Egnet for fintrådede ledere | Ja |
| Egnet for massive ledere | Nei |
| Fargen på isolasjonen | sonstige |
| Tilkoblingsgjengemål (metrisk) | 8 |
| Koblingsvinkel | 45 |
| Antall festehull | 1 |
| Smal flensutførelse | Nei |
| Egnet for ledere med svært tynne tråder | Ja |
| Flensform | Ringform |
| Med visningshull | Nei |

GTIN: 4021103830352

CIMCO Werkzeuge GmbH & Co. KG
Hohenhagener Straße 1 – 5
42855 Remscheid
Telefon +49 2191 3718-01
info@cimco.de • cimco.de

De tekniske dataene er erfaringsverdier i henhold til produksjonens nåværende stand og er underlagt de vanlige toleransene, men utgjør ingen garanterte egenskaper. Vi forbeholder oss retten til tekniske endringer.

SICHER SEIT 1827.