VINKELRØRKABELSKO 45° CU, 120 MM², M8

Artikkelnummer: 183044

Vinklede rørkabelsko Cu, standardutførelse 90°C og 45° vinklet - Tekniske data - Materiale: Cu-ETP DIN EN 13600 - Overflate: elektrofortinnet, andre overflater på forespørsel - Også egnet for fintrådede ledere IEC 228 - Glødet til kobberhardhet F 20. Utførelse: 45° vinklet; Tverrsnitt: 120 mm²; Stift-Ø: 8 mm; Vekt per 100stk: ~kg: 6,87; Crimp 7 mm: 1; Crimp 5 mm: 2; Pakker med: 1 stk.

Lengde (mm)	70 mm
Bredde (mm)	28 mm
Høyde (mm)	25 mm
Vekt (kg)	0,0687 kg

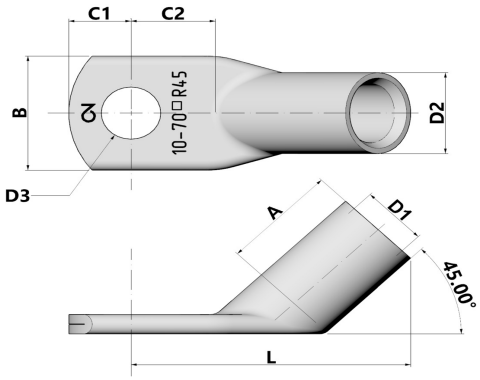

Egenskap	Verdi
Isolert	Nei
materiale	Kupfer
Beskyttelse av overflaten	verzinnt
Nominell tverrsnitt	120 mm²
AWG-størrelse	250 kcmil
Egnet for flerledede ledere	Ja
Egnet for fintrådede ledere	Ja
Egnet for massive ledere	Nei
Fargen på isolasjonen	sonstige
Tilkoblingsgjengemål (metrisk)	8
Koblingsvinkel	45
Antall festehull	1
Smal flensutførelse	Nei
Egnet for ledere med svært tynne tråder	Ja
Flensform	Ringform
Med visningshull	Nei

GTIN: 4021103830444

CIMCO Werkzeuge GmbH & Co. KG
Hohenhagener Straße 1 – 5
42855 Remscheid
Telefon +49 2191 3718-01
info@cimco.de • cimco.de

De tekniske dataene er erfaringsverdier i henhold til produksjonens nåværende stand og er underlagt de vanlige toleransene, men utgjør ingen garanterte egenskaper. Vi forbeholder oss retten til tekniske endringer.

SICHER SEIT 1827.