## VINKELRØRKABELSKO 90° CU, 6 MM², M12

### Artikkelnummer: 183164

Vinklede rørkabelsko Cu, standardutførelse 90°C og 45° vinklet - Tekniske data - Materiale: Cu-ETP DIN EN 13600 - Overflate: elektrofortinnet, andre overflater på forespørsel - Også egnet for fintrådede ledere IEC 228 - Glødet til kobberhardhet F 20. Utførelse: 95° vinklet; Tverrsnitt: 6 mm²; Stift-Ø: 12 mm; Vekt per 100stk: ~kg: 0,8; Crimping 7 mm: 1; Crimping 5 mm: 1; Pakker med: 100 stk.

| | |
|---|---|
| Lengde (mm) | 125 mm |
| Bredde (mm) | 65 mm |
| Høyde (mm) | 37 mm |
| Vekt (kg) | 0,008 kg |

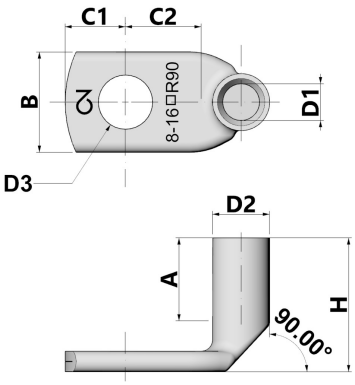


| Egenskap | Verdi |
|---|---|
| Isolert | Nei |
| materiale | Kupfer |
| Beskyttelse av overflaten | verzinnt |
| Nominell tverrsnitt | 6 mm² |
| AWG-størrelse | 10 |
| Egnet for flerledede ledere | Ja |
| Egnet for fintrådede ledere | Ja |
| Egnet for massive ledere | Nei |
| Fargen på isolasjonen | sonstige |
| Tilkoblingsgjengemål (metrisk) | 12 |
| Koblingsvinkel | 90 |
| Antall festehull | 1 |
| Smal flensutførelse | Nei |
| Egnet for ledere med svært tynne tråder | Ja |
| Flensform | Ringform |
| Med visningshull | Nei |

GTIN: 4021103831649

CIMCO Werkzeuge GmbH & Co. KG
Hohenhagener Straße 1 – 5
42855 Remscheid
Telefon +49 2191 3718-01
info@cimco.de • cimco.de

De tekniske dataene er erfaringsverdier i henhold til produksjonens nåværende stand og er underlagt de vanlige toleransene, men utgjør ingen garanterte egenskaper. Vi forbeholder oss retten til tekniske endringer.

SICHER SEIT 1827.