VINKELRØRKABELSKO 90° CU, 16 MM², M5

Artikkelnummer: 183170

Vinklede rørkabelsko Cu, standardutførelse 90°C og 45° vinklet - Tekniske data - Materiale: Cu-ETP DIN EN 13600 - Overflate: elektrofortinnet, andre overflater på forespørsel - Også egnet for fintrådede ledere IEC 228 - Glødet til kobberhardhet F 20. Utførelse: 95° vinklet; Tverrsnitt: 16 mm²; Bolt-Ø: 5 mm; Vekt per 100stk:~kg: 1,01; Crimping 7 mm: 1; Crimping 5 mm: 2; PU/stk: 100

Lengde (mm)	140 mm
Bredde (mm)	140 mm
Høyde (mm)	66 mm
Vekt (kg)	0,0101 kg

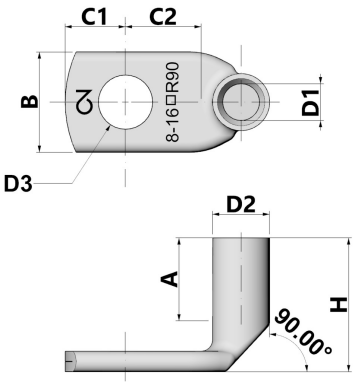

Egenskap	Verdi
Isolert	Nei
materiale	Kupfer
Beskyttelse av overflaten	verzinnt
Nominell tverrsnitt	16 mm²
AWG-størrelse	6
Egnet for flerledede ledere	Ja
Egnet for fintrådede ledere	Ja
Egnet for massive ledere	Nei
Fargen på isolasjonen	sonstige
Tilkoblingsgjengemål (metrisk)	5
Koblingsvinkel	90
Antall festehull	1
Smal flensutførelse	Nei
Egnet for ledere med svært tynne tråder	Ja
Flensform	Ringform
Med visningshull	Nei

GTIN: 4021103831700

CIMCO Werkzeuge GmbH & Co. KG
Hohenhagener Straße 1 – 5
42855 Remscheid
Telefon +49 2191 3718-01
info@cimco.de • cimco.de

De tekniske dataene er erfaringsverdier i henhold til produksjonens nåværende stand og er underlagt de vanlige toleransene, men utgjør ingen garanterte egenskaper. Vi forbeholder oss retten til tekniske endringer.

SICHER SEIT 1827.