# PRESSKABELSKO AL-CU, DIN 46329, 50 MM², M8

## Artikkelnummer: 183217

AL-CU kompresjonskabelsko, 50qmm-M8. Materiale E-Al og E-Cu i henhold til EN 13600. Fylt med kontaktfett, med plugg. Rørdimensjoner i henhold til DIN 46329, med pressmerking. For strekkavlastet tilkobling av Al-kabler i henhold til DIN 48201-5 og Al-tau i henhold til DIN EN 50182.

| | |
|---|---|
| Lengde (mm) | 90 mm |
| Bredde (mm) | 25 mm |
| Høyde (mm) | 19 mm |
| Vekt (kg) | 0,05 kg |

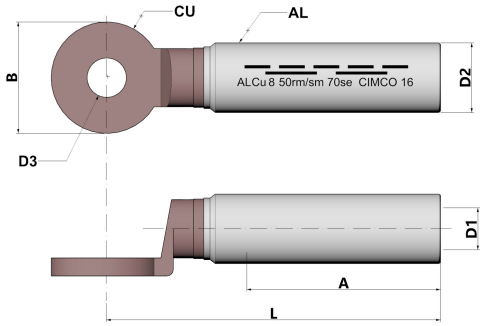


| Egenskap | Verdi |
|---|---|
| Isolert | Nei |
| materiale | Aluminium/Kupfer |
| Farge | grau |
| Tilkoblingsgjengemål (metrisk) | 8 |
| Antall festehull | 1 |
| Kode nummer | 16 |
| Smal flensutførelse | Nei |
| I samsvar med DIN | Ja |
| Tverrsnittsform | rund |
| Nominell tverrsnitt aluminium, RM/SM | 50 mm² - 50 mm² |
| Nominell tverrsnitt aluminium, SE | 70 mm² - 70 mm² |
| Egnet for Al/St-tau | Ja |
| Langsgående tetthet | Ja |
| Forfylt med tetningsmasse | Nei |
| Konform AS 4325.1 | Nei |

GTIN: 4021103091722

CIMCO Werkzeuge GmbH & Co. KG
Hohenhagener Straße 1 – 5
42855 Remscheid
Telefon +49 2191 3718-01
info@cimco.de • cimco.de

De tekniske dataene er erfaringsverdier i henhold til produksjonens nåværende stand og er underlagt de vanlige toleransene, men utgjør ingen garanterte egenskaper. Vi forbeholder oss retten til tekniske endringer.

SICHER SEIT 1827.