PRESSKABELSKO AL-CU, DIN 46329, 240 MM², M16

Artikkelnummer: 183237

AL-CU kompresjonskabelsko, 240qmm-M16. Materiale E-Al og E-Cu i henhold til EN 13600. Fylt med kontaktfett, med plugg. Rørdimensjoner i henhold til DIN 46329, med pressmerking. For strekkavlastet tilkobling av Al-kabler i henhold til DIN 48201-5 og Al-tau i henhold til DIN EN 50182.

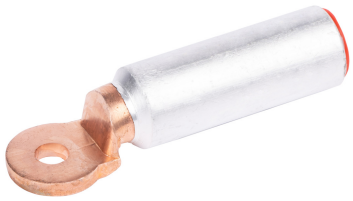

Lengde (mm)	133 mm
Bredde (mm)	36 mm
Høyde (mm)	35 mm
Vekt (kg)	0,215 kg

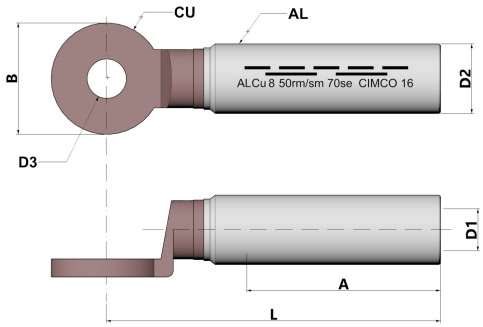

Egenskap	Verdi
Isolert	Nei
materiale	Aluminium/Kupfer
Farge	grau
Tilkoblingsgjengemål (metrisk)	16
Antall festehull	1
Kode nummer	32
Smal flensutførelse	Nei
I samsvar med DIN	Ja
Tverrsnittsform	rund
Nominell tverrsnitt aluminium, RM/SM	240 mm² - 240 mm²
Nominell tverrsnitt aluminium, SE	300 mm² - 300 mm²
Egnet for Al/St-tau	Ja
Langsgående tetthet	Ja
Forfylt med tetningsmasse	Nei
Konform AS 4325.1	Nei

GTIN: 4021103091340

CIMCO Werkzeuge GmbH & Co. KG
Hohenhagener Straße 1 – 5
42855 Remscheid
Telefon +49 2191 3718-01
info@cimco.de • cimco.de

De tekniske dataene er erfaringsverdier i henhold til produksjonens nåværende stand og er underlagt de vanlige toleransene, men utgjør ingen garanterte egenskaper. Vi forbeholder oss retten til tekniske endringer.

SICHER SEIT 1827.