RØRKABELSKO FOR FINLEDERE, DIN 0295, 10 MM², M8

Artikkelnummer: 183258

Rørformede kabelsko Cu. Utførelse for fintrådede ledere DIN 0295 og IEC 228. Tekniske data - Materiale: Cu-ETP i henhold til DIN EN 13600 - Flared kabelinnføring "Easy Entry" - Overflate: elektrofortinnet, andre overflater på forespørsel - Gløded til kobberhardhet F20. Utførelse: Tverrsnitt: 10 mm²; Bolt-Ø: 8 mm; B: 15; Øi: 5,6; Øe: 8; C1: 8; C2: 10; a: 12,6; L: 36; Vekt per 100 stk. ~kg: 0,71; Pakninger per 100 stk.

Lengde (mm)	140 mm
Bredde (mm)	70 mm
Høyde (mm)	70 mm
Vekt (kg)	0,00713 kg

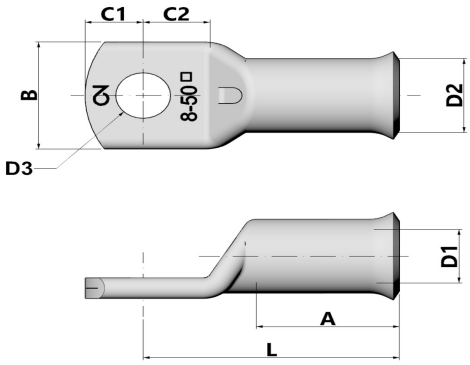

Egenskap	Verdi
Isolert	Nei
materiale	Kupfer
Beskyttelse av overflaten	verzinnt
Nominell tverrsnitt	10 mm²
AWG-størrelse	8
Egnet for flerledede ledere	Nei
Egnet for fintrådede ledere	Ja
Egnet for massive ledere	Nei
Tilkoblingsgjengemål (metrisk)	8
Koblingsvinkel	180 (horizontal)
Antall festehull	1
Smal flensutførelse	Nei
Egnet for ledere med svært tynne tråder	Ja
Flensform	Ringform
Med visningshull	Nei

F RoHS Compliance REACH Compliance

GTIN: 4021103832585

CIMCO Werkzeuge GmbH & Co. KG
Hohenhagener Straße 1 – 5
42855 Remscheid
Telefon +49 2191 3718-01
info@cimco.de • cimco.de

De tekniske dataene er erfaringsverdier i henhold til produksjonens nåværende stand og er underlagt de vanlige toleransene, men utgjør ingen garanterte egenskaper. Vi forbeholder oss retten til tekniske endringer.