RØRKABELSKO FOR FINLEDERE, DIN 0295, 35 MM², M8

Artikkelnummer: 183288

Rørformede kabelsko Cu. Utførelse for fintrådede ledere DIN 0295 og IEC 228. Tekniske data - Materiale: Cu-ETP i henhold til DIN EN 13600 - Flared kabelinnføring "Easy Entry"- Overflate: galvanisert tinn, andre overflater på forespørsel - Glødet til kobberhardhet F20. Utførelse: Tverrsnitt: 35 mm²; Bolt-Ø: 10 mm; B: 18; Øi: 9,2; Øe: 12,5; C1: 10; C2: 14; a: 18,5; L: 51; Vekt pr. 100 stk. ~kg: 2,40; Pakninger pr. stk. 1

Lengde (mm)	51 mm
Bredde (mm)	19 mm
Høyde (mm)	14 mm
Vekt (kg)	0,02398 kg

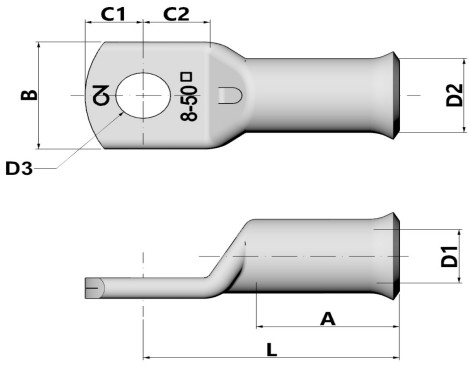

Egenskap	Verdi
Isolert	Nei
materiale	Kupfer
Beskyttelse av overflaten	verzinnt
Nominell tverrsnitt	35 mm²
AWG-størrelse	2
Egnet for flerledede ledere	Nei
Egnet for fintrådede ledere	Ja
Egnet for massive ledere	Nei
Tilkoblingsgjengemål (metrisk)	8
Koblingsvinkel	180 (horizontal)
Antall festehull	1
Smal flensutførelse	Nei
Egnet for ledere med svært tynne tråder	Ja
Flensform	Ringform
Med visningshull	Nei

F RoHS Compliance REACH Compliance

GTIN: 4021103832882

CIMCO Werkzeuge GmbH & Co. KG
Hohenhagener Straße 1 – 5
42855 Remscheid
Telefon +49 2191 3718-01
info@cimco.de • cimco.de

De tekniske dataene er erfaringsverdier i henhold til produksjonens nåværende stand og er underlagt de vanlige toleransene, men utgjør ingen garanterte egenskaper. Vi forbeholder oss retten til tekniske endringer.