RØRKABELSKO FOR FINLEDERE, DIN 0295, 50 MM², M6

Artikkelnummer: 183296

Rørformede kabelsko Cu. Utførelse for fintrådede ledere DIN 0295 og IEC 228. Tekniske data - Materiale: Cu-ETP i henhold til DIN EN 13600 - Flared kabelinnføring "Easy Entry" - Overflate: elektrofortinnet, andre overflater på forespørsel - Gløded til kobberhardhet F20. Utførelse: Tverrsnitt: 50 mm²; Bolt-Ø: 6 mm; B: 21; Øi: 11; Øe: 15; C1: 10; C2: 14; a: 21,5; L: 55,5; Vekt per 100 stk. ~kg: 3,90; Pakker per stk. 1

Lengde (mm)	55 mm
Bredde (mm)	21 mm
Høyde (mm)	17 mm
Vekt (kg)	0,039 kg

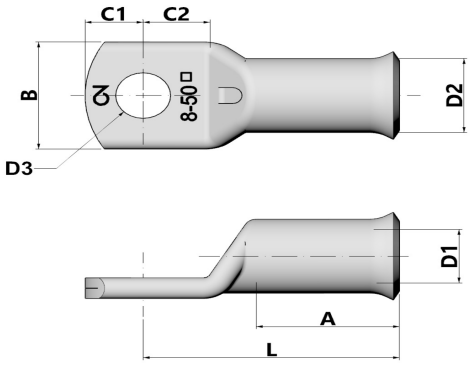

Egenskap	Verdi
Isolert	Nei
materiale	Kupfer
Beskyttelse av overflaten	verzinnt
Nominell tverrsnitt	50 mm²
AWG-størrelse	0
Egnet for flerledede ledere	Nei
Egnet for fintrådede ledere	Ja
Egnet for massive ledere	Nei
Tilkoblingsgjengemål (metrisk)	6
Koblingsvinkel	180 (horizontal)
Antall festehull	1
Smal flensutførelse	Nei
Egnet for ledere med svært tynne tråder	Ja
Flensform	Ringform
Med visningshull	Nei

GTIN: 4021103832967

CIMCO Werkzeuge GmbH & Co. KG
Hohenhagener Straße 1 – 5
42855 Remscheid
Telefon +49 2191 3718-01
info@cimco.de • cimco.de

De tekniske dataene er erfaringsverdier i henhold til produksjonens nåværende stand og er underlagt de vanlige toleransene, men utgjør ingen garanterte egenskaper. Vi forbeholder oss retten til tekniske endringer.

SICHER SEIT 1827.