RØRKABELSKO FOR FINLEDERE, DIN 0295, 120 MM², M16

Artikkelnummer: 183336

Rørformede kabelsko Cu. Utførelse for fintrådede ledere i henhold til DIN 0295 og IEC 228. Tekniske data - Materiale: Cu-ETP i henhold til DIN EN 13600 - Flared kabelinnføring "Easy Entry"- Overflate: elektrofortinnet, andre overflater på forespørsel - Glødet til kobberhardhet F20. Utførelse: Tverrsnitt: 120 mm²; Bolt-Ø: 16 mm; B: 30; Øi: 16,2; Øe: 21; C1: 17; C2: 17; a: 31,5; L: 80; Vekt per 100 stk. ~kg: 8,78; PU/stk. 1

Lengde (mm)	79 mm
Bredde (mm)	31 mm
Høyde (mm)	24 mm
Vekt (kg)	0,08775 kg

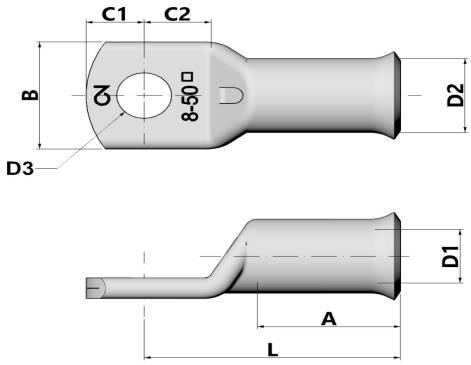

Egenskap	Verdi
Isolert	Nei
materiale	Kupfer
Beskyttelse av overflaten	verzinnt
Nominell tverrsnitt	120 mm²
AWG-størrelse	250 kcmil
Egnet for flerledede ledere	Nei
Egnet for fintrådede ledere	Ja
Egnet for massive ledere	Nei
Tilkoblingsgjengemål (metrisk)	16
Koblingsvinkel	180 (horizontal)
Antall festehull	1
Smal flensutførelse	Nei
Egnet for ledere med svært tynne tråder	Ja
Flensform	Ringform
Med visningshull	Nei

F

RoHS Compliance

REACH Compliance

GTIN: 4021103833360

CIMCO Werkzeuge GmbH & Co. KG
Hohenhagener Straße 1 – 5
42855 Remscheid
Telefon +49 2191 3718-01
info@cimco.de • cimco.de

De tekniske dataene er erfaringsverdier i henhold til produksjonens nåværende stand og er underlagt de vanlige toleransene, men utgjør ingen garanterte egenskaper. Vi forbeholder oss retten til tekniske endringer.