RØRKABELSKO FOR FINLEDERE, DIN 0295, 150 MM², M12

Artikkelnummer: 183342

Rørformede kabelsko Cu. Utførelse for fintrådede ledere i henhold til DIN 0295 og IEC 228. Tekniske data - Materiale: Cu-ETP i henhold til DIN EN 13600 - Flared kabelinnføring "Easy Entry"- Overflate: elektrofortinnet, andre overflater på forespørsel - Glødet til kobberhardhet F20. Utførelse: Tverrsnitt: 150 mm²; Bolt-Ø: 12 mm; B: 33; Øi: 18; Øe: 23; C1: 17; C2: 18; a: 31,5; L: 89; Vekt pr. 100 stk.~kg: 10,55; PU/stk. 1

Lengde (mm)	82 mm
Bredde (mm)	33 mm
Høyde (mm)	26 mm
Vekt (kg)	0,10928 kg

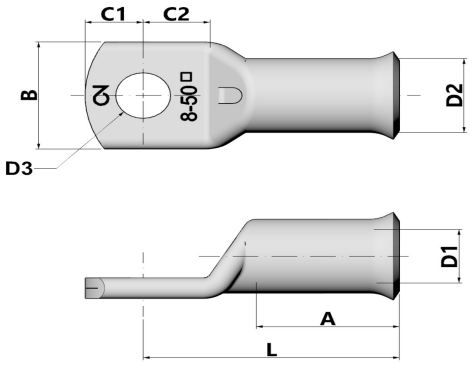

Egenskap	Verdi
Isolert	Nei
materiale	Kupfer
Beskyttelse av overflaten	verzinnt
Nominell tverrsnitt	150 mm²
AWG-størrelse	300 kcmil
Egnet for flerledede ledere	Nei
Egnet for fintrådede ledere	Ja
Egnet for massive ledere	Nei
Tilkoblingsgjengemål (metrisk)	12
Koblingsvinkel	180 (horizontal)
Antall festehull	1
Smal flensutførelse	Nei
Egnet for ledere med svært tynne tråder	Ja
Flensform	Ringform
Med visningshull	Nei

GTIN: 4021103833421

CIMCO Werkzeuge GmbH & Co. KG
Hohenhagener Straße 1 – 5
42855 Remscheid
Telefon +49 2191 3718-01
info@cimco.de • cimco.de

De tekniske dataene er erfaringsverdier i henhold til produksjonens nåværende stand og er underlagt de vanlige toleransene, men utgjør ingen garanterte egenskaper. Vi forbeholder oss retten til tekniske endringer.

SICHER SEIT 1827.