RØRKABELSKO FOR FINLEDERE, DIN 0295, 185 MM², M12

Artikkelnummer: 183352

Rørformede kabelsko Cu. Utførelse for fintrådede ledere i henhold til DIN 0295 og IEC 228. Tekniske data - Materiale: Cu-ETP i henhold til DIN EN 13600 - Flared kabelinnføring "Easy Entry"- Overflate: elektrofortinnet, andre overflater på forespørsel - Glødet til kobberhardhet F20. Utførelse: Tverrsnitt: 185 mm²; Bolt-Ø: 12 mm; B: 37; Øi: 20,6; Øe: 26; C1: 19; C2: 20; a: 39,6; L: 96; Vekt pr. 100 stk. ~kg: 14,82; PU/stk. 1

Lengde (mm)	90 mm
Bredde (mm)	38 mm
Høyde (mm)	29 mm
Vekt (kg)	0,14823 kg

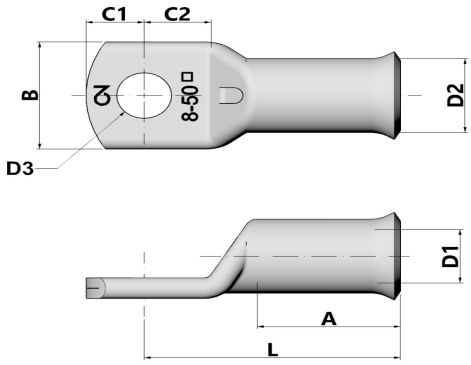

Egenskap	Verdi
Isolert	Nei
materiale	Kupfer
Beskyttelse av overflaten	verzinnt
Nominell tverrsnitt	185 mm²
AWG-størrelse	350 kcmil
Egnet for flerledede ledere	Nei
Egnet for fintrådede ledere	Ja
Egnet for massive ledere	Nei
Tilkoblingsgjengemål (metrisk)	12
Koblingsvinkel	180 (horizontal)
Antall festehull	1
Smal flensutførelse	Nei
Egnet for ledere med svært tynne tråder	Ja
Flensform	Ringform
Med visningshull	Nei

GTIN: 4021103833520

CIMCO Werkzeuge GmbH & Co. KG
Hohenhagener Straße 1 – 5
42855 Remscheid
Telefon +49 2191 3718-01
info@cimco.de • cimco.de

De tekniske dataene er erfaringsverdier i henhold til produksjonens nåværende stand og er underlagt de vanlige toleransene, men utgjør ingen garanterte egenskaper. Vi forbeholder oss retten til tekniske endringer.

SICHER SEIT 1827.