PRESSKABELSKO ALUMINIUM, DIN 46329, 50 MM², M12

Artikkelnummer: 183619

Aluminium kabelsko DIN 46329, laget av E-Al, blank, langsgående forseglet utførelse med oljestopp. Utførelse: Tverrsnitt rm/sm: 50 mm²; Tverrsnitt se: 70 mm²; Stift Ø: M12; Kodenummer: 16; D1: 9,8 mm; D2: 13 mm: A: 42 mm; B: 25 mm; L: 62 mm; Vekt per 100 stk ~kg: 2,65; Pressing 7 mm: 3; Pressing 5 mm: 5; iht. til DIN: x; iht. til PU/stk: 1

Lengde (mm)	62 mm
Bredde (mm)	25 mm
Høyde (mm)	25 mm
Vekt (kg)	0,0265 kg

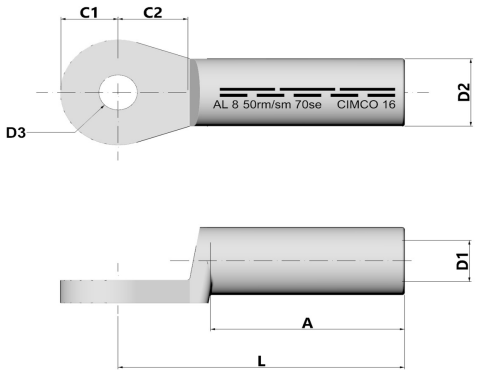

Egenskap	Verdi
Isolert	Nei
materiale	Aluminium
Farge	sonstige
Tilkoblingsgjengemål (metrisk)	12
Antall festehull	1
Kode nummer	16
Hylseform	kurz
I samsvar med DIN	Ja
Tverrsnittsform	rund
Nominell tverrsnitt aluminium, RM/SM	50 mm² - 50 mm²
Nominell tverrsnitt aluminium, SE	70 mm² - 70 mm²
Egnet for Al/St-tau	Nei
Langsgående tetthet	Ja
Forfylt med tetningsmasse	Nei
Konform AS 4325.1	Nei

GTIN: 4021103836194

CIMCO Werkzeuge GmbH & Co. KG
Hohenhagener Straße 1 – 5
42855 Remscheid
Telefon +49 2191 3718-01
info@cimco.de • cimco.de

De tekniske dataene er erfaringsverdier i henhold til produksjonens nåværende stand og er underlagt de vanlige toleransene, men utgjør ingen garanterte egenskaper. Vi forbeholder oss retten til tekniske endringer.

SICHER SEIT 1827.