PRESSKABELSKO, ALUMINIUM, DIN 46329, 150 MM², M16

Artikkelnummer: 183639

Aluminium kabelsko DIN 46329, laget av E-Al, blank, langsgående forseglet utførelse med oljestopp. Utførelse: Tverrsnitt rm/sm: 150 mm²; Tverrsnitt se: 185 mm²; Stift Ø: M16; Kodenummer: 25; D1: 16,3 mm; D2: 17 mm: A: 60 mm; B: 30 mm; L: 90 mm; Vekt pr. 100 stk ~kg: 7,6; Krymping 7 mm: 3; Krymping 5 mm: 6; iht. til DIN: x; iht. til PU/stk: 1

Lengde (mm)	90 mm
Bredde (mm)	30 mm
Høyde (mm)	30 mm
Vekt (kg)	0,076 kg

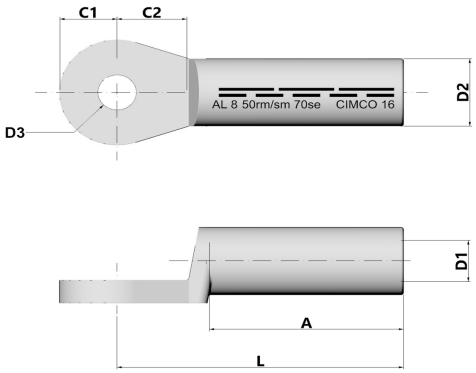

Egenskap	Verdi
Isolert	Nei
materiale	Aluminium
Farge	sonstige
Tilkoblingsgjengemål (metrisk)	16
Antall festehull	1
Kode nummer	25
Hylseform	kurz
I samsvar med DIN	Ja
Tverrsnittsform	rund
Nominell tverrsnitt aluminium, RM/SM	150 mm² - 150 mm²
Nominell tverrsnitt aluminium, SE	185 mm² - 185 mm²
Egnet for Al/St-tau	Nei
Langsgående tetthet	Ja
Forfylt med tetningsmasse	Nei
Konform AS 4325.1	Nei

GTIN: 4021103836392

CIMCO Werkzeuge GmbH & Co. KG
Hohenhagener Straße 1 – 5
42855 Remscheid
Telefon +49 2191 3718-01
info@cimco.de • cimco.de

De tekniske dataene er erfaringsverdier i henhold til produksjonens nåværende stand og er underlagt de vanlige toleransene, men utgjør ingen garanterte egenskaper. Vi forbeholder oss retten til tekniske endringer.

SICHER SEIT 1827.