PRESSKABELSKO ALUMINIUM, DIN 46329, 240 MM², M12

Artikkelnummer: 183647

Aluminium kabelsko DIN 46329, laget av E-Al, blank, langsgående forseglet utførelse med oljestopp. Utførelse: Tverrsnitt rm/sm: 240 mm²; Tverrsnitt se: 300 mm²; Stift Ø: M12; Kodenummer: 32; D1: 21 mm; D2: 13 mm: A: 70 mm; B: 38 mm; L: 103 mm; Vekt per 100 stk ~kg: 13,8; Pressing 7 mm: 3; Pressing 5 mm: 8; iht. til DIN: -; iht. til PU/stk: 1

Lengde (mm)	103 mm
Bredde (mm)	38 mm
Høyde (mm)	38 mm
Vekt (kg)	0,138 kg

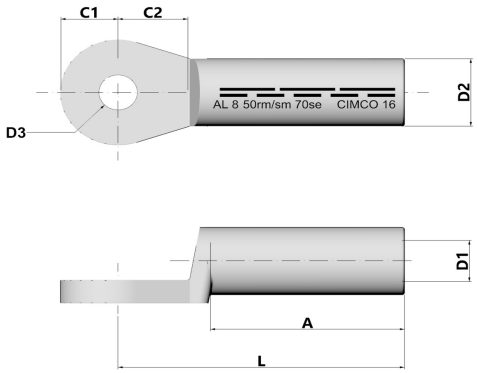

Egenskap	Verdi
Isolert	Nei
materiale	Aluminium
Farge	sonstige
Tilkoblingsgjengemål (metrisk)	12
Antall festehull	1
Kode nummer	32
Hylseform	kurz
I samsvar med DIN	Ja
Tverrsnittsform	rund
Nominell tverrsnitt aluminium, RM/SM	240 mm² - 240 mm²
Nominell tverrsnitt aluminium, SE	300 mm² - 300 mm²
Egnet for Al/St-tau	Nei
Langsgående tetthet	Ja
Forfylt med tetningsmasse	Nei
Konform AS 4325.1	Nei

AL RoHS Compliance REACH Compliance

GTIN: 4021103836477

CIMCO Werkzeuge GmbH & Co. KG
Hohenhagener Straße 1 – 5
42855 Remscheid
Telefon +49 2191 3718-01
info@cimco.de • cimco.de

De tekniske dataene er erfaringsverdier i henhold til produksjonens nåværende stand og er underlagt de vanlige toleransene, men utgjør ingen garanterte egenskaper. Vi forbeholder oss retten til tekniske endringer.