RØRKABELSKO FOR BRYTERAPPARATILKOBLINGER CU, 50 MM², M6

Artikkelnummer: 183802

Rørformede kabelsko for koblingsanlegg, SG-serien. Utførelse med smal flens, uten inspeksjonshull, materiale: Cu-ETP i henhold til DIN EN 13 600, myk, F20, slik at de også ved store tverrsnitt kan presses manuelt uten problemer. Overflate: elektrofortinnet. Tverrsnitt: 50 mm²; Bolt-Ø: 6 mm; ØD1: 10; A: 19; B: 15; ØD3: 6,5 ØD2: 14; C1: 8; C2: 9; L: 29,5; Crimp 7 mm: 1; Crimp 5 mm: 2; Pakker med: 1 stk.

Lengde (mm)	0 mm
Bredde (mm)	0 mm
Høyde (mm)	0 mm
Vekt (kg)	0,0264 kg

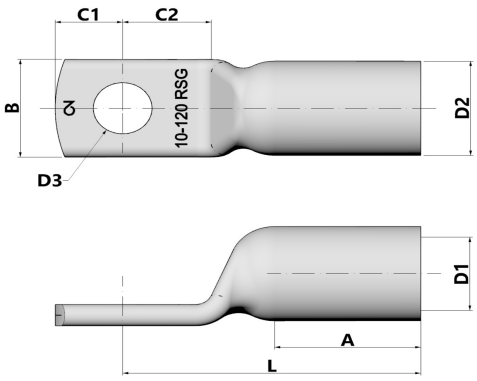

Egenskap	Verdi
Isolert	Nei
materiale	Kupfer
Beskyttelse av overflaten	verzinnt
Nominell tverrsnitt	50 mm²
AWG-størrelse	0
Egnet for flerledede ledere	Ja
Egnet for fintrådede ledere	Ja
Egnet for massive ledere	Nei
Tilkoblingsgjengemål (metrisk)	6
Koblingsvinkel	180 (horizontal)
Antall festehull	1
Smal flensutførelse	Ja
Egnet for ledere med svært tynne tråder	Ja
Flensform	Ringform
Med visningshull	Nei

GTIN: 4021103838020

CIMCO Werkzeuge GmbH & Co. KG
Hohenhagener Straße 1 – 5
42855 Remscheid
Telefon +49 2191 3718-01
info@cimco.de • cimco.de

De tekniske dataene er erfaringsverdier i henhold til produksjonens nåværende stand og er underlagt de vanlige toleransene, men utgjør ingen garanterte egenskaper. Vi forbeholder oss retten til tekniske endringer.

SICHER SEIT 1827.