RØRKABELSKO FOR KOBLINGSUTSTYRSTILKOBLINGER CU, 70 MM², M12

Artikkelnummer: 183814

Rørformede kabelsko for koblingsanlegg, SG-serien. Utførelse med smal flens, uten inspeksjonshull, materiale: Cu-ETP i henhold til DIN EN 13 600, myk, F20, slik at de også ved store tverrsnitt kan presses manuelt uten problemer. Overflate: elektrofortinnet. Tverrsnitt: 70 mm²; Bolt-Ø: 12 mm; ØD1: 12; A: 21; B: 19; ØD3: 13; ØD2: 16,5; C1: 12; C2: 14,5; L: 46; Crimp 7 mm: 1; Crimp 5 mm: 2; Pakker med: 1 stk.

Lengde (mm)	0 mm
Bredde (mm)	0 mm
Høyde (mm)	0 mm
Vekt (kg)	0,042 kg

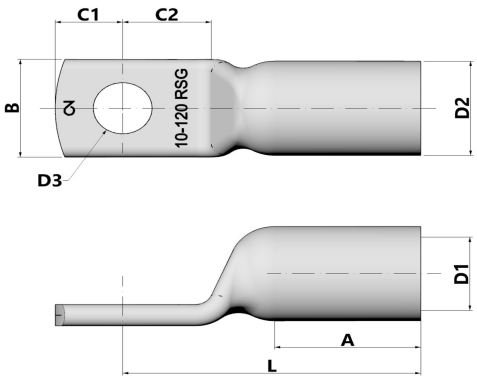

Egenskap	Verdi
Isolert	Nei
materiale	Kupfer
Beskyttelse av overflaten	verzinnt
Nominell tverrsnitt	70 mm²
AWG-størrelse	0
Egnet for flerledede ledere	Ja
Egnet for fintrådede ledere	Ja
Egnet for massive ledere	Nei
Tilkoblingsgjengemål (metrisk)	12
Koblingsvinkel	180 (horizontal)
Antall festehull	1
Smal flensutførelse	Ja
Egnet for ledere med svært tynne tråder	Ja
Flensform	Ringform
Med visningshull	Nei

GTIN: 4021103838143

CIMCO Werkzeuge GmbH & Co. KG
Hohenhagener Straße 1 – 5
42855 Remscheid
Telefon +49 2191 3718-01
info@cimco.de • cimco.de

De tekniske dataene er erfaringsverdier i henhold til produksjonens nåværende stand og er underlagt de vanlige toleransene, men utgjør ingen garanterte egenskaper. Vi forbeholder oss retten til tekniske endringer.

SICHER SEIT 1827.