RØRKABELSKO FOR KOBLINGSUTSTYRSTILKOBLINGER CU, 120 MM², M10

Artikkelnummer: 183824

Rørformede kabelsko for koblingsanlegg, SG-serien. Utførelse med smal flens, uten inspeksjonshull, materiale: Cu-ETP i henhold til DIN EN 13 600, myk, F20, slik at de også ved store tverrsnitt kan presses manuelt uten problemer. Overflate: elektrofortinnet. Tverrsnitt: 120 mm²; Bolt-Ø: 10 mm; ØD1: 15; A: 26; B: 20; ØD3: 10,5; ØD2: 19,5; C1: 12; C2: 13; L: 53; Crimp 7 mm: 1; Crimp 5 mm: 2; Pakker med: 1 stk.

Lengde (mm)	0 mm
Bredde (mm)	0 mm
Høyde (mm)	0 mm
Vekt (kg)	0,06 kg

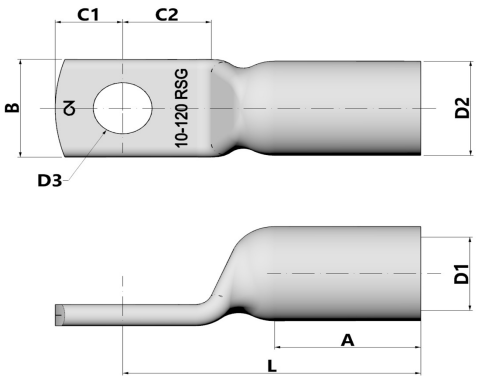

Egenskap	Verdi
Isolert	Nei
materiale	Kupfer
Beskyttelse av overflaten	verzinnt
Nominell tverrsnitt	120 mm²
Egnet for flerledede ledere	Ja
Egnet for fintrådede ledere	Ja
Egnet for massive ledere	Nei
Tilkoblingsgjengemål (metrisk)	10
Koblingsvinkel	180 (horizontal)
Antall festehull	1
Smal flensutførelse	Ja
Egnet for ledere med svært tynne tråder	Ja
Flensform	Ringform
Med visningshull	Nei

GTIN: 4021103838242

CIMCO Werkzeuge GmbH & Co. KG
Hohenhagener Straße 1 – 5
42855 Remscheid
Telefon +49 2191 3718-01
info@cimco.de • cimco.de

De tekniske dataene er erfaringsverdier i henhold til produksjonens nåværende stand og er underlagt de vanlige toleransene, men utgjør ingen garanterte egenskaper. Vi forbeholder oss retten til tekniske endringer.

SICHER SEIT 1827.