RØRKABELSKO FOR KOBLINGSUTSTYRSTILKOBLINGER CU, 240 MM², M12

Artikkelnummer: 183842

Rørformede kabelsko for koblingsanlegg, SG-serien. Utførelse med smal flens, uten inspeksjonshull, materiale: Cu-ETP i henhold til DIN EN 13 600, myk, F20, slik at de også ved store tverrsnitt kan presses manuelt uten problemer. Overflate: galvanisk fortinnet. Tverrsnitt: 240 mm²; stift-Ø: 12 mm; ØD1: 21; A: 35; B: 30; ØD3: 13; ØD2: 26; C1: 12; C2: 14; L: 65; crimp 7 mm: 2; crimp 5 mm: 4; PU/stk: 1

Lengde (mm)	0 mm
Bredde (mm)	0 mm
Høyde (mm)	0 mm
Vekt (kg)	0,115 kg

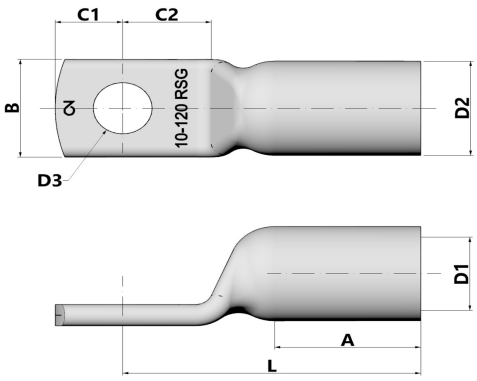

Egenskap	Verdi
Isolert	Nei
materiale	Kupfer
Beskyttelse av overflaten	verzinnt
Nominell tverrsnitt	240 mm²
Egnet for flerledede ledere	Ja
Egnet for fintrådede ledere	Ja
Egnet for massive ledere	Nei
Tilkoblingsgjengemål (metrisk)	12
Koblingsvinkel	180 (horizontal)
Antall festehull	1
Smal flensutførelse	Ja
Egnet for ledere med svært tynne tråder	Ja
Flensform	Ringform
Med visningshull	Nei

GTIN: 4021103838426

CIMCO Werkzeuge GmbH & Co. KG
Hohenhagener Straße 1 – 5
42855 Remscheid
Telefon +49 2191 3718-01
info@cimco.de • cimco.de

De tekniske dataene er erfaringsverdier i henhold til produksjonens nåværende stand og er underlagt de vanlige toleransene, men utgjør ingen garanterte egenskaper. Vi forbeholder oss retten til tekniske endringer.

SICHER SEIT 1827.