RÖRKABELSKO FÖR FINSTRÄNGADE LEDARE, DIN 0295, 185 MM², M10

Article number: 183350

Rörformade kabelskor Cu. Utförande för fintrådiga ledare enligt DIN 0295 och IEC 228. Tekniska data - Material: Cu-ETP enligt DIN EN 13600 - Utsvängd kabelgenomföring "Easy Entry"- Ytbehandling: elförtennad, andra ytbehandlingar på förfrågan - Glödgad till kopparhårdhet F20. Utförande: Tvärsnitt: 185 mm²; Bult-Ø: 10 mm; B: 37; Øi: 20,6; Øe: 26; C1: 19; C2: 20; a: 39,6; L: 96; Vikt per 100 st. ~kg: 15,04; PU/pc. 1

Length (mm)	90 mm
Width (mm)	38 mm
Height (mm)	29 mm
Weight (kg)	0,15038 kg

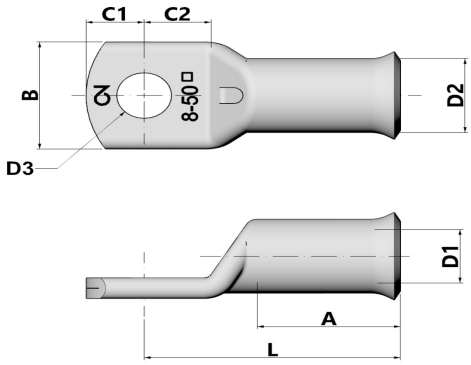

Attribute	Value
Isolerad	No
material	Kupfer
Ytskydd	verzinnt
Nominellt tvärsnitt	185 mm²
AWG storlek	350 kcmil
Lämplig för flerledare	No
Lämplig för fintrådiga ledare	Yes
Lämplig för massiva ledare	No
Anslutningsgänga (metrisk)	10
anslutningsvinkel	180 (horizontal)
Antal fästhål	1
Smal flänsutförande	No
Lämplig för ledare med mycket tunna trådar	Yes
Flänsform	Ringform
Med visningshål	No

GTIN: 4021103833506

CIMCO Werkzeuge GmbH & Co. KG
Hohenhagener Straße 1 – 5
42855 Remscheid
Telefon +49 2191 3718-01
info@cimco.de • cimco.de

The technical data are empirical values according to the current state of production and are subject to customary tolerances, but do not represent guaranteed properties. We reserve the right to make technical changes.